Инструкция по эксплуатации

Блинницы электрические СМ – 81 и СМ – 82

ВВЕДЕНИЕ

Перед установкой и эксплуатацией прибора просим Вас внимательно прочитать эту инструкцию, а так же позаботиться о том, чтобы с ней ознакомились лица, которые будут пользоваться этим прибором. Гарантийный срок не будет распространяться на прибор, который был пущен в эксплуатацию без ознакомления с инструкцией по эксплуатации.

Необходимо очень внимательно прочесть указания инструкции по установке, использованию и уходу этого изделия. Подсоединение прибора к электросети должно быть сделано в соответствии с указаниями в инструкции квалифицированными специалистами.

Желаем Вам пользоваться нашей продукцией самым продуктивным образом!

Предупреждение: Используйте машину в соответствии с инструкцией, несчастный случай может случиться с любым, кто нарушает инструкцию и ведет себя безответственно.

Блинница электрическая - компактна, не тяжелая, с простым механизмом нагревания. Ее преимущество заключается в современной конструкции и легком управлении. Корпус изготовлен из нержавеющей стали, а также в основании имеется ящик для сохранения тепла.

Модель	Напряжение(V)	Мощность <Kw)	Частота (Hz)	Размеры (mm)
CM - 81	220	2,75	50/60	450x460x240
CM - 82	220	5,5	50/60	450x460x240

B. Условия эксплуатации:

Оборудование должно эксплуатироваться при температуре окружающей среды не выше +50°C.

C. Условия подключения:

1. Подключение оборудования должно производиться квалифицированным специалистом.

2. Напряжение сети должно соответствовать указанному на табличке оборудования.

3. Запрещается располагать оборудование радом с огнеопасными предметами.

4. Подключите оборудование к сети и установите желательную температуру. При дости жении нужной температуры, оборудование готово к использованию.

D. Транспортировка и хранение:

При транспортировке будьте осторожны, не трясите оборудование и оберегайте его от у даров; не помещайте его на открытом воздухе под прямыми солнечными лучами. Избегайте влажности; храните его в проветриваемых помещениях; не переворачивайте его вверх дном.

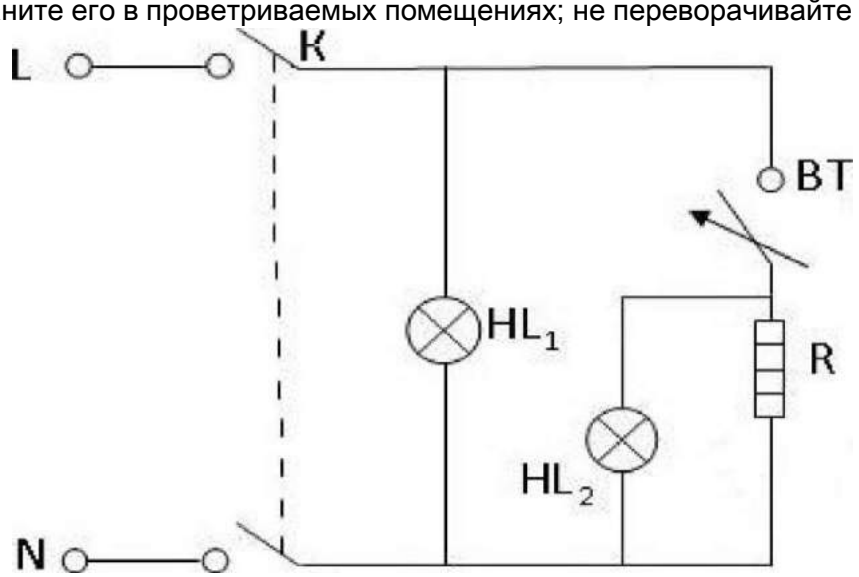

E. Электрическая схема:

К

Е О ----------

К: ВЫКЛЮЧАТЕЛЬ ПИТАНИЯ
HL1: ИНДИКАТОР МОЩНОСТИ
HL2: ИНДИКАТОР НАГРЕВАНИЯ
BT: ТЕРМОСТАТ
R: НАГРЕВАТЕЛЬНЫЕ ЭЛЕМЕНТЫ

E. Чистка и уход:

1. Во избежание несчастных случаев, отключайте оборудование от сети во время чистки

2. Ежедневно, после использования оборудования, для чистки наружных поверхносте й применяйте моющие средства без содержания абразивов. Не используйте проточную в оду для мытья, это причинит вред электрическим деталям.

3. **Предупреждение:** Не распыляйте воду на терморегулятор.

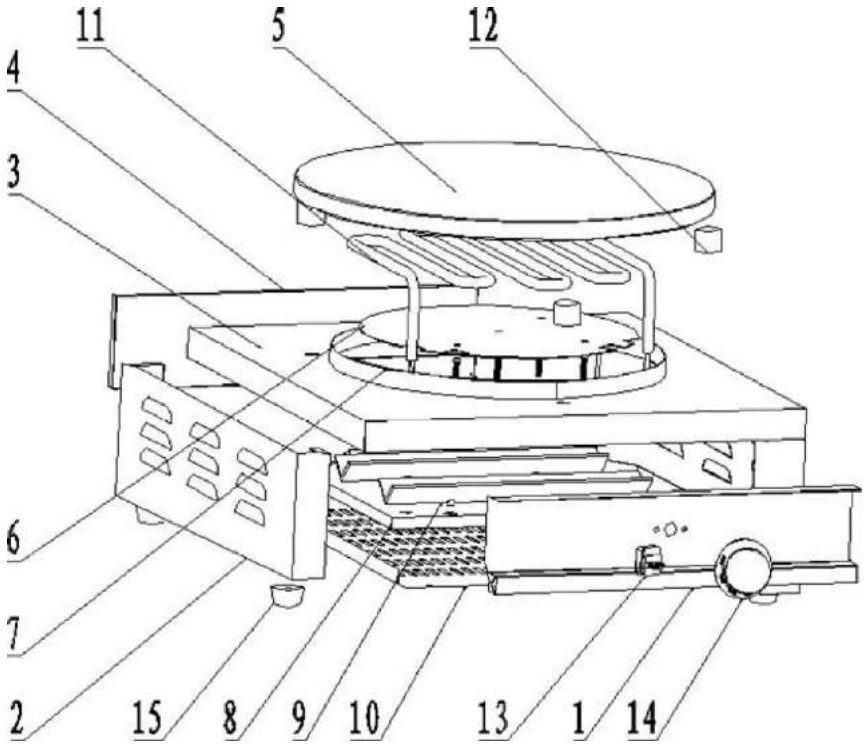

G. Чертеж деталировки

1. контрольная панель
2. боковая панель

3. верхняя панель
4. задняя панель
5. рабочая поверхность
6. защитная панель нагревателей
7. обод
8. внутренний поддон
9. неподвижная панель
10. поддон
11. нагревательный элемент
12. фиксаторы рабочей поверхности
13. термостат
14. терморегулятор
15. ножки