РУКОВОДСТВО ПО ЭКСПЛУАТАЦИИ И ТЕХНИЧЕСКОМУ ОБСЛУЖИВАНИЮ

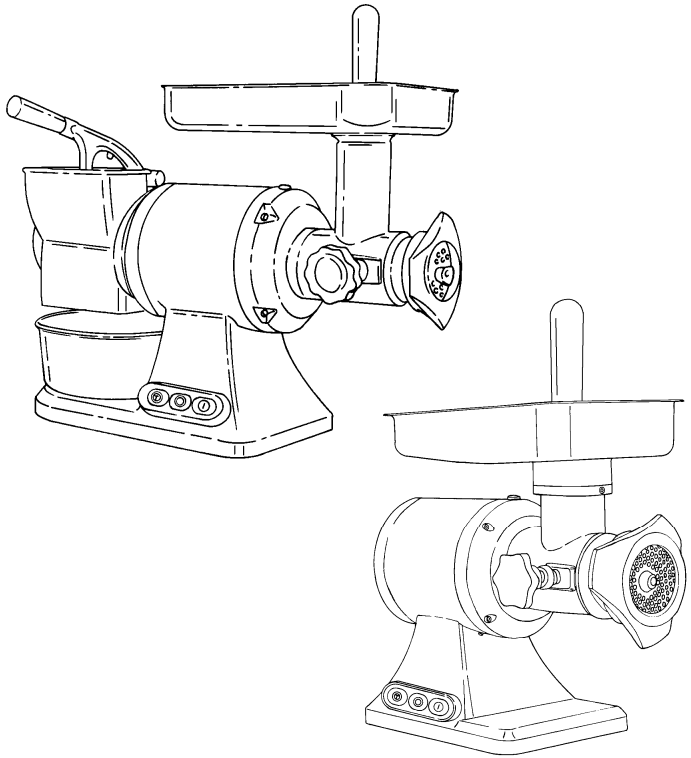

TC/TCG 12E - 22E CE

Ed. 02/2008

Введение

Руководство предназначается для предоставления информации **покупателям** о данном приборе и о связанных с ним нормах, а также для ознакомления с инструкцией по эксплуатации и по техническому обслуживанию для того, чтобы гарантировать наилучшее использование прибора и сохранять его работоспособность длительное время.
Данное руководство предназначено для квалифицированных и опытных лиц, которые хорошо информированы о том, как следует пользоваться прибором и о том, как следует производить периодическое техническое обслуживание.

СОДЕРЖАНИЕ

ГЛАВА 1 – ИНФОРМАЦИЯ О ПРИБОРЕ стр. 4
1.1 - ОБЩИЕ МЕРЫ ПРЕДОСТОРОЖНОСТИ
1.2 - ЗАЩИТНЫЕ УСТРОЙСТВА, УСТАНОВЛЕННЫЕ НА ПРИБОРЕ
1.3 - ОПИСАНИЕ ПРИБОРА
1.3.1 - Общее описание
1.3.2 - Технические характеристики
1.3.3 - Составные части прибора

ГЛАВА 2 – ТЕХНИЧЕСКИЕ ДАННЫЕ стр. 6
2.1 – ОБЩИЕ ГАБАРИТЫ, ВЕС, ХАРАКТЕРИСТИКИ ...

ГЛАВА 3 - ПОЛУЧЕНИЕ ПРИБОРА стр. 9
3.1 - ОТПРАВКА ПРИБОРА
3.2 - ПРОВЕРКА УПАКОВКИ ПО ПОЛУЧЕНИЮ ПРИБОРА
3.3 - УНИЧТОЖЕНИЕ УПАКОВКИ

ГЛАВА 4 – УСТАНОВКА стр. 11
4.1 - РАСПОЛОЖЕНИЕ ПРИБОРА
4.2 - ЭЛЕКТРИЧЕСКОЕ СОЕДИНЕНИЕ
4.2.1 - TC/TCG с однофазным двигателем
4.2.2 - TC/TCG с трехфазным двигателем
4.3 - ЭЛЕКТРИЧЕСКАЯ СХЕМА
4.3.1 - Однофазная электрическая схема
4.3.2 - Трехфазная электрическая схема
4.4 - ПРОВЕРКА ФУНКЦИОНИРОВАНИЯ

ГЛАВА 5 - ИСПОЛЬЗОВАНИЕ ПРИБОРА стр. 14

ЦЕНТР ОБСЛУЖИВАНИЯ
ОФИЦИАЛЬНЫЙ ДИЛЕР

5.1 - ЭЛЕМЕНТЫ УПРАВЛЕНИЯ
5.1.1 - Управления для KIT FRANCIA
5.2 - ПОДГОТОВКА МАШИНЫ
5.3 - ЗАГРУЗКА ПРОДУКТА В МЯСОРУБКУ
5.4 - ЗАГРУЗКА ПРОДУКТА В ТЕРКУ

ГЛАВА 6 – ОБЩАЯ ОЧИСТКА стр. 17
6.1 - ВВЕДЕНИЕ
6.2 - ПРОЦЕДУРА ДЛЯ ОЧИСТКИ ПРИБОРА

ГЛАВА 7 – ТЕХНИЧЕСКОЕ ОБСЛУЖИВАНИЕ стр. 20
7.1 - ВВЕДЕНИЕ
7.2 - НОЖКИ
7.3 - ШНУР ЭЛЕКТРОПИТАНИЯ
7.4 - ЕТИКЕТКА УПРАВЛЕНИЯ
7.5 - РЕШЕТКА И НОЖ

ГЛАВА 8 – РАЗБОРКА ПРИБОРА стр. 20
8.1 - ВЫВЕДЕНИЕ ИЗ ЭКСПЛУАТАЦИИ
8.2 - УТИЛИЗАЦИЯ ПРИБОРА
8.2 - RAEE—Отходы электрического и электронного оборудования

ГЛАВА 1 – ИНФОРМАЦИЯ О ПРИБОРЕ

1.1 - ОБЩИЕ МЕРЫ ПРЕДОСТОРОЖНОСТИ

- К работе с машиной допускается только квалифицированный персонал, который полностью ознакомлен с мерами предосторожности, описанными в данном руководстве.
- При смене персонала необходимо заранее проходить обучение.
- Даже если на машине установлены защитные устройства, не подносите близко руки к корпусу машины во время её работы и не трогайте её влажными руками.
- Перед очисткой или работами по обслуживанию, следует вынуть вилку из розетки.
- Когда осуществляется чистка или технический ремонт (и снимаются защитные устройства), следует рассчитать возможные остаточные риски.
- При выполнении чистки или технического ремонта следует быть очень внимательными.
- Регулярно проверяйте состояние шнура электропитания, изношенный или поломанный шнур чрезвычайно опасен. Следите за тем, чтобы шнур не попадал под оборудование и не входил в контакт с горячими и острыми предметами, и не был натянутым.
- Если прибор показывает признаки плохого функционирования, рекомендуется не использовать его и не выполнять операции по ремонту: необходимо связаться с «Центром обслуживания».
- Машина используется только для измельчения мяса и для терки сыра и сухарей (в моделе TCG). Не используйте ее для замороженных продуктов или для непищевых продуктов. Запрещается вставлять металлические предметы в горловину и в терку.
- **Всегда воспользовать пестиком и рычагом при переработке продуктов.**

Производитель не несет ответственность в следующих случаях:

⇒ если прибор модифицируется или защитные устройства устанавливаются неквалифицированным персоналом;

⇒ если некоторые части были заменены <u>не фирменными запасными частями</u>;

⇒ если инструкции, указанные в данном руководстве, не выполняются **точно**;

⇒ если поверхность прибора была очищена неподходящим средством (воспламеняющимися, коррозийными или вредными веществами).

8.3 - RAEE: ОТХОДЫ ЭЛЕКТРИЧЕСКОГО И ЭЛЕКТРОННОГО ОБОРУДОВАНИЯ

В соответствии со ст. 13 Закона от 25 июля 2005 № 151 «Воплощение Директив 2002/95/CE, 2002/96/CE и 2003/108/CE в отношении снижения уровня опасных веществ, используемых при производстве электрической и электронной аппаратуры, а также об утилизации отходов»

Обозначение перечеркнутого мусорного ящика, имеющееся на аппаратуре или на ее упаковке, указывает, что данная продукция по истечению своего срока назначения, должна утилизироваться отдельно от прочих отходов.

Утилизация данного оборудования по истечению срока службы производится фирмой-изготовителем. Пользователь, желающий освободиться от данного оборудования, должен связаться с производителем и следовать используемой им методике в деле утилизации отслужившего свой срок оборудования.

Правильно выполняемая утилизация неиспользуемого более оборудования, его отправка для повторной переработки материалов и экологически правильной утилизации позволяет избежать отрицательного воздействия на окружающую среду и на здоровье человека и способствует повторному использованию и/или рекуперации материалов, из которых изготовлена данная аппаратура.

Незаконная утилизация данного оборудования обладателем влечет за собой применение административных взысканий, предусмотренных действующим законодательством.

ГЛАВА 7 – ТЕХНИЧЕСКОЕ ОБСЛУЖИВАНИЕ

7.1 - ВВЕДЕНИЕ
До осуществления каких-либо действий по техническому обслуживанию необходимо **вынуть вилку из розетки, для того, чтобы полностью отсоединить прибор от остальной системы.**

7.2 - НОЖКИ
Ножки могут износиться и потерять эластичность, и таким образом снизить устойчивость прибора. В этом случае следует заменить их.

7.3 - ШНУР ЭЛЕКТРОПИТАНИЯ
Время от времени проверяйте не износился ли шнур электропитания и в этом случае следует обратиться в «Центр обслуживания» для того, чтобы заменить этот шнур.

7.4 - ЕТИКЕТКА УПРАВЛЕНИЯ
Етикетка управления может изнашиваться со временем; в этом случае следует обратиться в «Центр обслуживания» для того, чтобы заменить ее.

7.5 - РЕШЕТКА И НОЖ
Решетка и нож могут изнашиваться со временем; в этом случае следует обратиться в «Центр обслуживания» для того, чтобы заменить их с фирменными запасными частями.

ГЛАВА 8 – РАЗБОРКА ПРИБОРА

8.1 - ВЫВЕДЕНИЕ ИЗ ЭКСПЛУАТАЦИИ
Если по какой-либо причине Вы решили утилизировать прибор, убедитесь, что никто не сможет использовать его: отсоедините электрические компоненты.

8.2 - УТИЛИЗАЦИЯ ПРИБОРА
Машину можно утилизировать после выведения ее из эксплуатации. Для правильной утилизации прибора следует обратиться в предприятие, занимающееся данной работой, т.к. в приборе использованы различные материалы **(см. главу 1 параграф 3.2).**

1.2 - ЗАЩИТНЫЕ УСТРОЙСТВА, УСТАНОВЛЕННЫЕ НА ПРИБОРЕ

В отношении защитных устройств против рисков электрического характера, прибор соответствует нормам **EN 60335-1, EN 55014 и директивам 2006/95/CEE, 2004/108/CEE**, а в отношении защитных устройств механического характера, прибор соответствует **директиве 2006/42/CEE.**
TC/TCG снабжен следующими устройствами *(см. Рис. № 1)*:

- реле в схеме управления, требующим повторного запуска прибора, в случае прерывания тока.
- зашитной рещеткой (1) на разгрузочном отверствии TCG во избежание контакта рук пользователя с роликом во время переработки продукта.
- магнитным микровыключателем (2), который вызывает остановку прибора когда поднимается плечо-пресс на TCG.

Несмотря на то, что TC/TCG снабжены защитными устройствами, предусмотренными нормами электрической и механической безопасности при работе, очистке и техобслуживании, существуют **остаточные риски**, которые невозможно полностью устранить, в данном руководстве они выделяются при помощи слова ***ВНИМАНИЕ.***
Они относятся к опасности порезов, что может произойти при выполнении операций с ножом и роликом во время чистки машины.

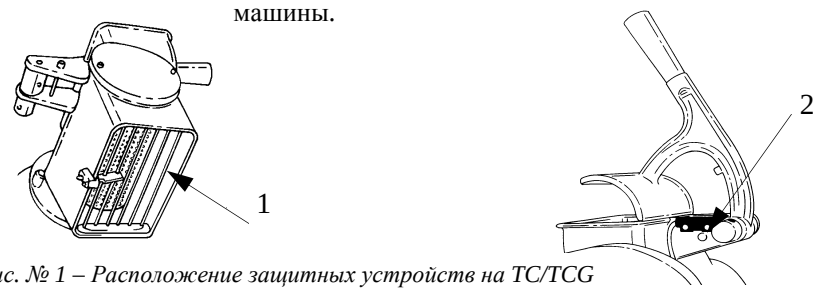

Рис. № 1 – Расположение защитных устройств на TC/TCG

1.3 - ОПИСАНИЕ ПРИБОРА
1.3.1 - Общее описание
Наша фирма спроектировала и произвела TC/TCG для обеспечения:
- наивысшей степени безопасности во время работы, очистки и технического обслуживания;
- максимальной гигиены, относительно выбора материалов, которые контактируют с пищевыми продуктами и благодаря лёгкой очистке;
- простой разборки;
- прочности и стабильности всех элементов прибора;
- наивысшей бесшумности, благодаря зубчатой передачи в масляной ванне;
- удобства в управлении.

1.3.2 - Технические характеристики

TC/TCG полностью изготовлены из нержавеющей стали AISI 304 и сплава пищевого алюминия. Это гарантирует гигиеничность при контакте с пищевыми продуктами и устойчивость к кислотам и солям, а также повышенное сопротивление к окислению. Ролик-терка изготовлен из нержавеющей стали.

1.3.3 -Составные части прибора

Рис. № 2 - Общий вид TC

ГЛАВА 2 – ТЕХНИЧЕСКИЕ ДАННЫЕ

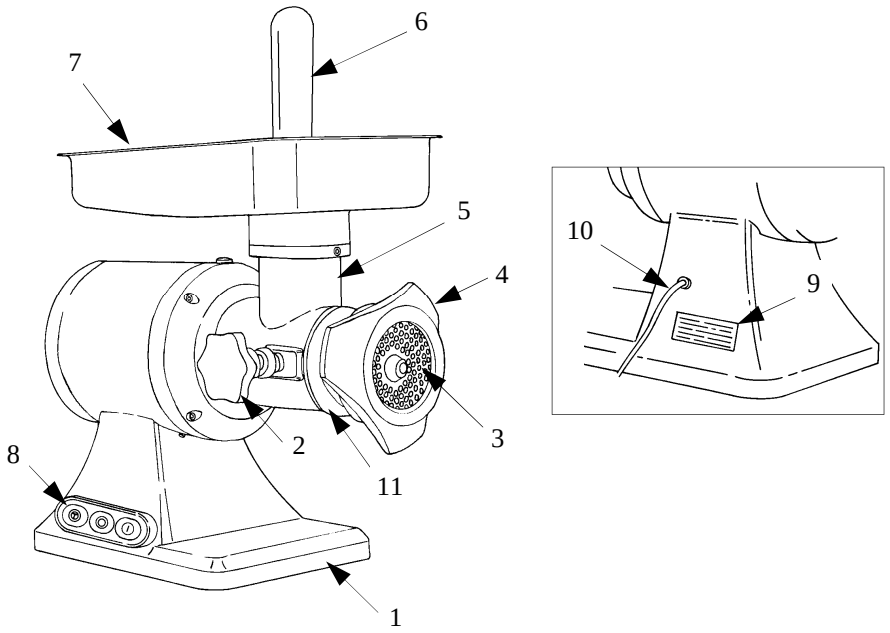

Обозначения*:*

1 - база
2 - ручка
3 - рещетка
4 - маховик
5 - загрузочная шейка
6 - пестик
7 - воронка
8 - кнопочная панель
9 - технический паспорт – серийный номер
10 - шнур электропитания
11 - отверстие

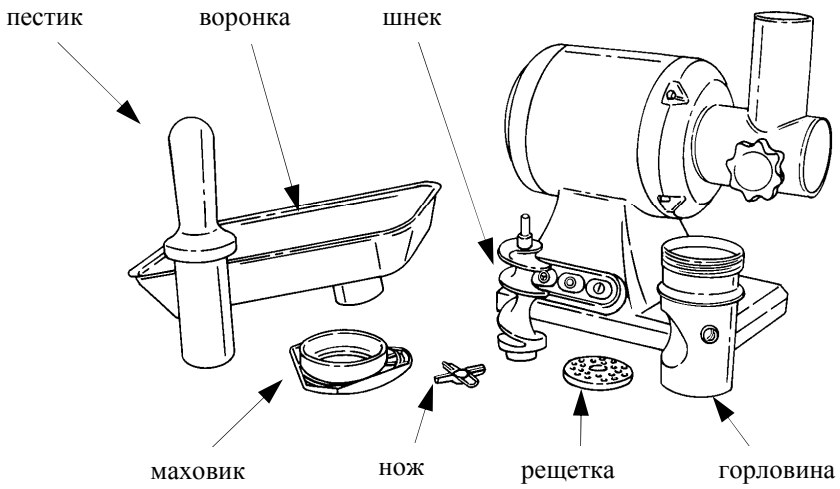

Рис. № 15 – Разобранный TC для очистки

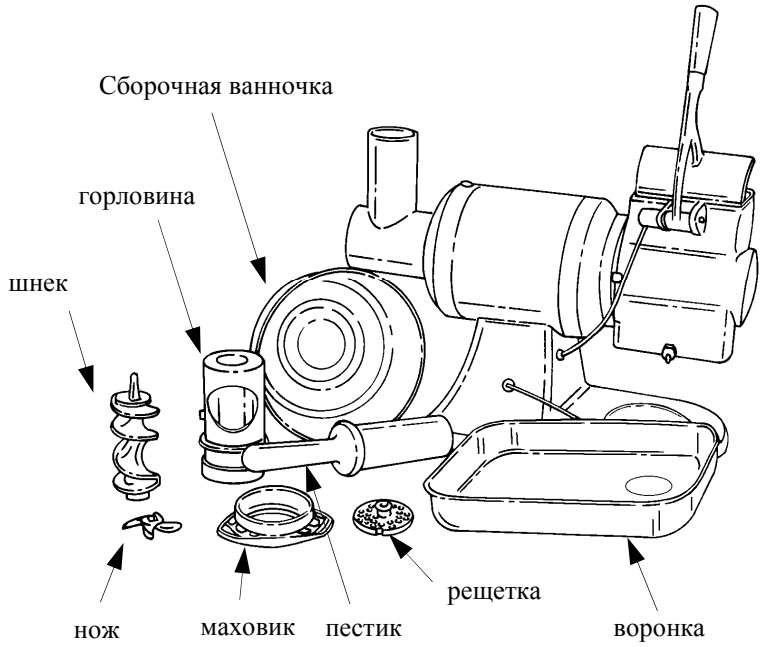

Рис. № 15-а – Разобранный TCG для очистки

6.2 - ПРОЦЕДУРА ДЛЯ ОЧИСТКИ ПРИБОРА *(см.рис.№14).*

ВНИМАНИЕ

- снимите пестик (1) и воронку (2);
- отвиньте маховик (8) и извлеките решетка (6), нож (5), шнек (4) по направлению стрелки (а);
- отвиньте ручку (7) и извлеките горловину (3) по направлению стрелки.

Сейчас все части *(см.рис.№15-15а)* можно мыть водой при средней температуре (50°) с нейтральным моющим средством. Мытьё корпуса машины на рабочем месте может выполняться при помощи увлажнённой тряпки, часто прополосканной водой.

ВНИМАНИЕ

В моделе TCG чистите ролик-терку щеткой, обращая внимание на зубья ролика.
По завершению операции, тщательно осушите все детали и соберите их.

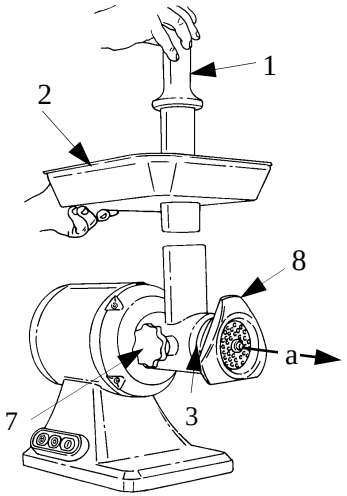

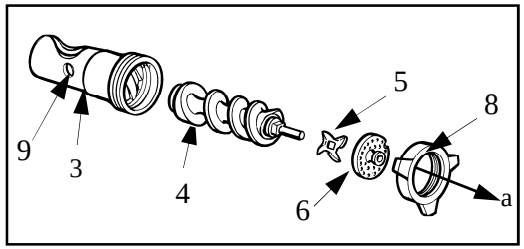

Рис.№14—разборка части прибора

ЗАМЕЧАНИЕ: для сборки TC/TCG следуйте указаниям выше:
1) вставьте горловину и закрепите ее ручкой (7); палец ручки должен размещаться в особое место (9);
2) вставьте шнек (4) в горловину (3), обращая внимание на то, что шнек правильно размещается;
3) вставьте нож (5) в квадратное место на оси шнека, потом рещетку (6), соединяя их попарно как прежнему.
4) Когда все части правильно расположены, завиньте маховик.

Рис. № 2а - Общий вид TCG

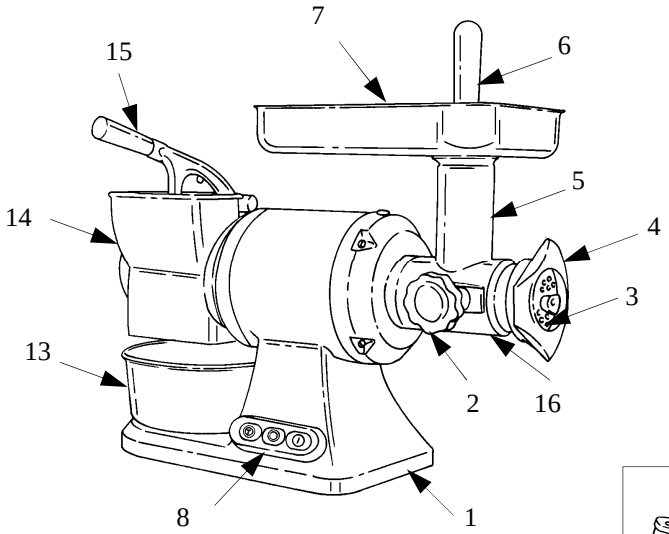

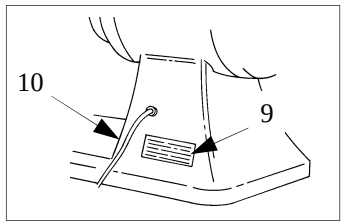

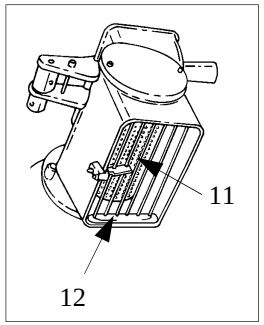

Обозначения:

1 - база
2 - ручка
3 - рещетка
4 - маховик
5 - загрузочная шейка
6 - пестик
7 - воронка
8 - кнопочная панель
9 - технический паспорт – серийный номер
10 - шнур электропитания
11 - ролик-терка
12 - защитная решетка
13 - сборочная ванночка
14 - терка
15 - плечо-пресс
16 - отверствие

2.1 – ОБЩИЕ ГАБАРИТЫ, ВЕС, ХАРАКТЕРИСТИКИ ...

Рис. № 3 - Чертежи габаритов

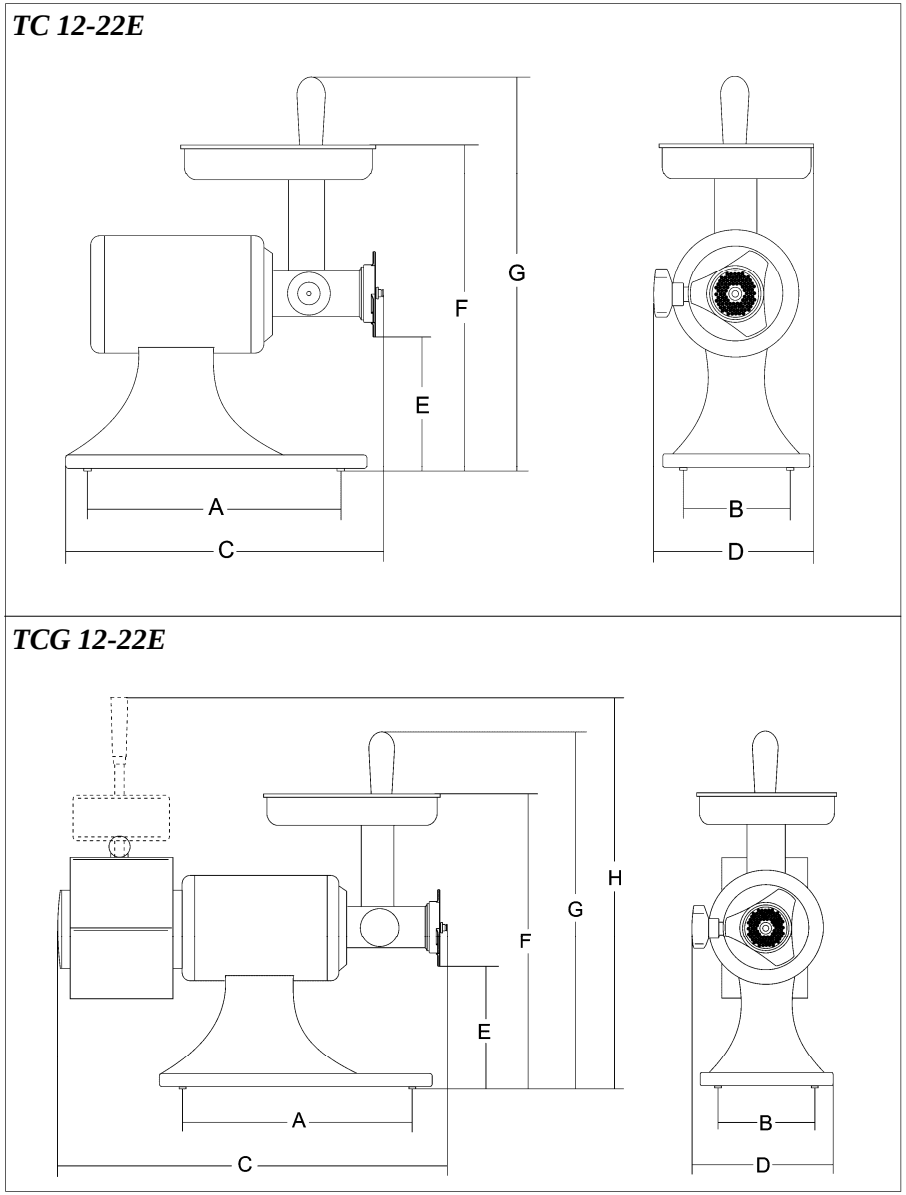

Рис. № 12 – Правильное положение при работе

Рис. № 13 - Обратите внимание на ...

Запрещается вставлять металлические или другие предметы в горловину и в терку (см.стр. 4). Не надевать одежду, которую может зацепиться за прибору во время работы.

ГЛАВА 6 – ОБЩАЯ ОЧИСТКА

6.1 - ВВЕДЕНИЕ

- Очистка прибора должна проводиться по меньшей мере один раз в день, если необходимо, то более часто.
- Все части прибора, которые взаимодействуют с пищевыми продуктами, должны быть аккуратно очищены.
- Прибор нельзя очищать водой под давлением или потоками воды. Нельзя использовать инструментов, щёток и других предметов, которые могут нанести повреждения прибору.
- До осуществления любых действий по очистке прибора следует **вынуть вилку из сети электропитания для того, чтобы полностью отсоединить прибор от системы.**

- всегда использовать решетка и нож вместе.

6 Не закрепите чрезмерно маховик.

7 По завершению переработки, остановите прибор, нажимая на кнопку остановки «0» *(см.рис.№9-9а)*; затем удалите и очистите горловину и ее части.

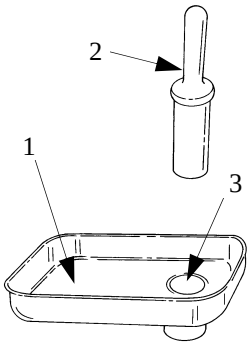

Рис. № 10— Загрузка продукта в мясорубку

5.4 - ЗАГРУЗКА ПРОДУКТА В ТЕРКУ *(см.рис.№11).*

Замечание: <u>продукт загружается в терку, когда двигатель выключен.</u>

Следуйте указаниям ниже:

1 поднимите плечо-пресс

2 вложите продукт в загрузочное отверстие и блокируйте его плечо-прессом. Количество продукта должно разрешить закрытие плечо-пресса (1) до контакта магнита (2) с микровыключателем (3). **Без контакта машина не работает.**

3 примите правильное положение во избежание несчастных случаев; тело должно быть перпендикулярно рабочей поверхности (*см. рис. № 12*): запрещается вставить руки в загрузочное отверстие когда машина работает.

4 запустите прибор, нажимая кнопку «I»;

5 По завершению переработки, остановите прибор, нажимая на кнопку остановки «0».

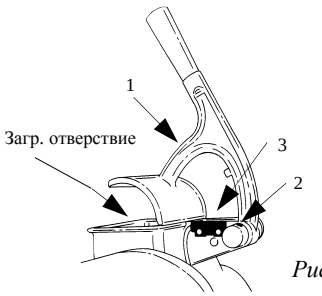

Рис. № 11— Загрузка продукта в терку

ТАБЛ. № 1 – ГАБАРИТНЫЕ РАЗМЕРЫ И ТЕХНИЧЕСКИЕ КАРАКТЕРИСТИКИ

Модель	**Изм.**	**TC 12E**	**TC 22E**	**TCG 12E**	**TCG 22E**
Питание	1-ф 3-ф	230 В / 50Гц 230-400 В / 50Гц			
A x B	мм	225x185	225x185	265x190	265x190
C x D x F	мм	430x215x445	440x215x445	600x300x455	620x300x455
E G	мм	140 520	135 520	155 530	145 530
Обороты ролика	Об/мин	/	/	1400	1400
Ø решетка	мм	70	82	70	82
Ø дырочки рещетки	мм	4,5	4,5	4,5	4,5
Производительность TC	кг/ 10 мин	25	33	25	33
Двигатель	Л.с.	1	1.2	1	1.2
Мощность	Ватт	735	800	735	800
Вес нетто	кг	18	22	23	26
Уровень шума	дБ	≤73	≤73	≤73	≤73

<u>Внимание:</u> Электрические характеристики, по которым спроектирован прибор, указываются на панели, находящейся на задней стороне прибора *(см. Рис. № 2-2а)*; до присоединения к блоку питания, следует прочитать **параграф 4.2.**

ГЛАВА 3 - ПОЛУЧЕНИЕ ПРИБОРА

3.1 - ОТПРАВКА ПРИБОРА *(см. Рис. № 4)*

TC/TCG аккуратно упакован и затем отгружен с нашего склада.

Содержимое упаковки:

а) прочную картонную коробку;
б) прибор;
в) руководство по эксплуатации;
г) воронка
д) пестик
е) сборочная ванночка
ж) сборочная ванночка к терки
з) сертификат соответствия

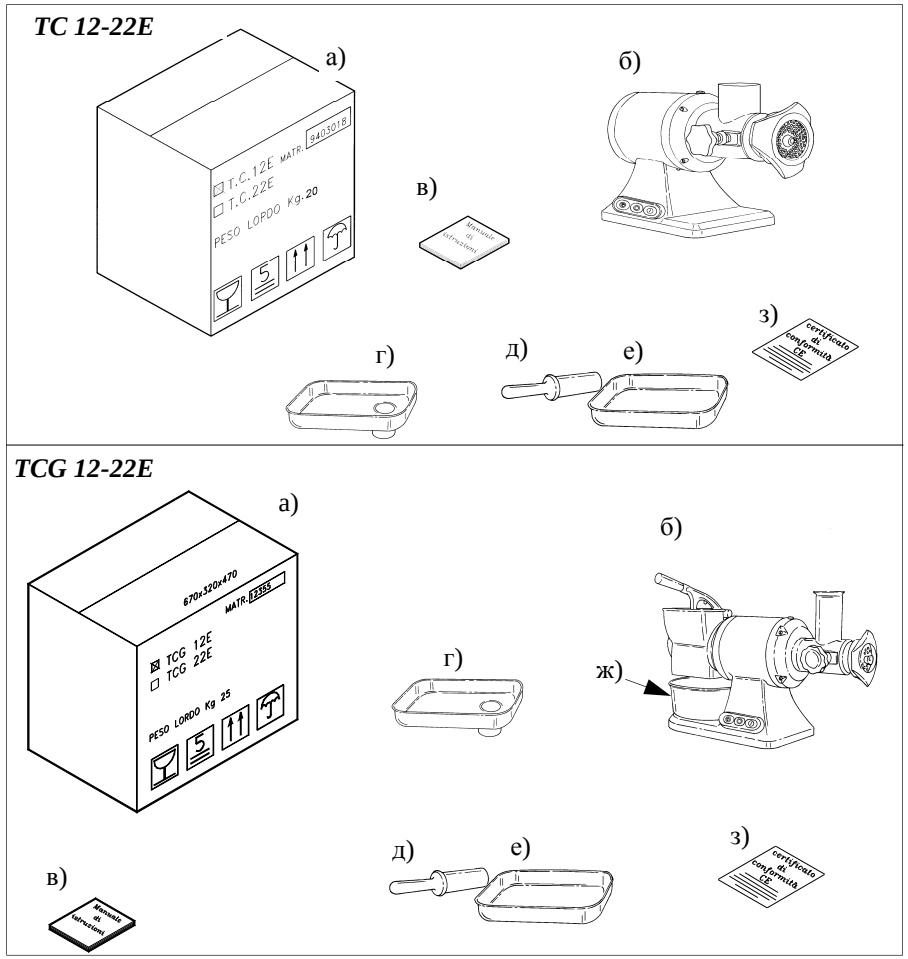

Рис. № 4 – Описание упаковки

3.2 - ПРОВЕРКА УПАКОВКИ ПО ПОЛУЧЕНИЮ ПРИБОРА

Если при доставке прибора не было обнаружено очевидных повреждений на упаковке, откройте ее и проверьте наличие всех составных частей внутри *(см. Рис. № 4)*. Если на упаковке обнаружены следы небрежного обращения, ударов или вмятины, то перевозчик должен быть информирован о любых таких повреждениях; более того необходимо составить детальный отчет о повреждениях в течение трех дней с даты доставки, указанной в товаросопроводительной документации. **Не переворачивать упаковку!!** Во время переноса упаковки удостоверьтесь, что коробку поднимают за 4 угла (параллельно к полу).

5.1.1 - Управления для KIT FRANCIA

Управления для KIT FRANCIA расположены на корпусе прибора, как показано на *рис. № 9-а*.

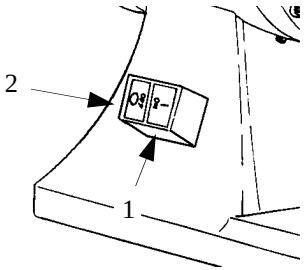

1. *Кнопка пуска “I”*
2. *Кнопка остановки “O”*

Рис. № 9-а - Положение управления KIT FRANCIA

5.2 - ПОДГОТОВКА МАШИНЫ

Замечание: перед переработкой продукта проверьте, что сьемные части прибора твердо закреплены *(см.рис.№14)*.

- Установите горловину (3) и закрепите ее с помощью ручки, находящей в отверстии (4).
- Установите щнек, нож, рещетку и маховик, легко завинчивая его.

5.3 - ЗАГРУЗКА ПРОДУКТА В МЯСОРУБКУ *(см.рис.№10)*.

Во время работы примите правильное положение во избежание несчастных случаев. Тело должно быть перпендикулярно рабочей поверхности *(см.рис.№12)*. **Необходимо избегать положений, которые приводят к прямому контакту с прибором.**

Замечание: продукт загружается в прибор, когда двигатель включен.

Следуйте указаниям ниже:

1 положите продукт в воронку (1);

2 запустите прибор, нажимая кнопку «I» *(см.рис.№9-9а)*;

3 Удалите пестик (2); вложите мясо в загрузочное отверстие (3); вспользуйтесь пестиком только для того, чтобы помогать мясу попадать в горловину, не давля.

4 Если мясо на выходе хорошо разрезано, шнек правильно прижат; в противном случае, затянуте сильнее маховик до достижения отличной резки мяса.

5 Для длительного срока службы ножа и рещетки и для отличной резки мяса рекомендуется:
- выключить машину как только мясо прекращается выходить

4.4 - ПРОВЕРКА ФУНКЦИОНИРОВАНИЯ

Для того, чтобы проверить функционирование прибора, следуйте указаниям ниже:

- нажмите пусковую кнопку “I” и проверьте, что шнек вращается против часовой стрелки, если стоять перед разгрузочным отверстием TC;
- нажмите пусковую кнопку “I” и кнопку “O” и проверьте, что ролик-терка вращается по направлению стрелки, указанной в наклейке *(см.рис.№8);*
- проконтролируйте, чтобы при нажатии кнопки реверса “T” направление вращения ролик-терки в модели TCG вращается по часовой стрелки;
- проконтролируйте, чтобы при поднятии плечо-пресса прибор прекращал функционирование.

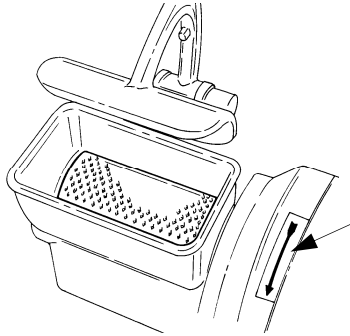

Наклейка, указывающая направление вращения ролик-терки

Рис. № 8 – Вращение ролик-терки

ГЛАВА 5 - ИСПОЛЬЗОВАНИЕ ПРИБОРА

5.1 - ЭЛЕМЕНТЫ УПРАВЛЕНИЯ

Элементы управления расположены на корпусе прибора, как показано на *рис. № 9*.

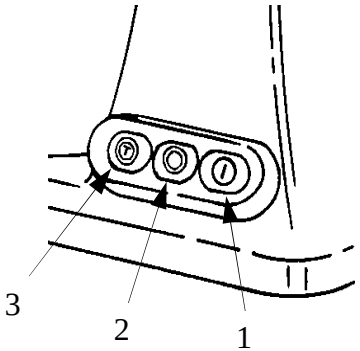

1. *Кнопка пуска “I”;*
2. *Кнопка остановки “O” ;*
3. *Кнопка реверса “T”*

Рис. № 9—Положение элементов управления

3.3 - УНИЧТОЖЕНИЕ УПАКОВКИ

Составляющие упаковки (картон, пластиковые ленты, т.д.) представляют собой твердые отходы; следовательно они могут быть легко уничтожены.
Если прибор устанавливается в стране, где для уничтожения отходов предусмотрены специальные правила, то упаковка должна быть ликвидирована в соответствии с этими правилами.

ГЛАВА 4 – УСТАНОВКА

4.1 - РАСПОЛОЖЕНИЕ ПРИБОРА

Прибор должен быть установлен на рабочем столе, подходящим под общие размеры, указанные в Таблице 1, т.о., размеры рабочего стола должны быть соразмерно больше, поверхность должна быть ровной, сухой, гладкой, стол должен быть прочным, устойчивым и на высоте около 80 см . Более того, прибор должен быть установлен в помещении, влажность которого не превышает 75% при температуре от +5°C до +35°C; то есть в таком месте, которое бы не смогло бы стать причиной отказа в работе прибора.

4.2 - ЭЛЕКТРИЧЕСКОЕ СОЕДИНЕНИЕ

4.2.1 - TC/TCG с однофазным двигателем

TC/TCG снабжен шнуром питания с сечением 3x1,5 мм²; длиною 1.5 м. Присоедините прибор в 230 Вольт и 50 Гц., вставив дифференциальный магнитотермический выключатель в 10 A, Δ I = 0.03A. Удостоверьтесь в том, что прибор полностью заземлен. Более того, проверьте что параметры, указанные в техническом паспорте – серийном номере *(см. Рис. № 5)*, соответствуют параметрам, указанным в транспортной накладной и в счет-фактуре.

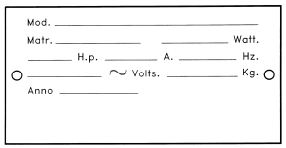

Рис №°5 - Технический паспорт – серийный номер

4.2.2 - TC/TCG с трехфазным двигателем

TC/TCG снабжен шнуром питания с сечением 5x1,5 мм²; длиною 1.5 м. Присоедините прибор к сети трёхфазного питания в 380 Вольт и 50 Гц вилкой CEI (красной), вставив дифференциальный магнитотермический выключатель в 10 A, Δ I = 0.03A. Удостоверьтесь в том, что прибор полностью заземлен.
До подключения прибора к сети трёхфазного питания проверьте направление вращения шнека, нажимая кнопку “I” *(см.рис.№9-9а)*, затем немедленно остановите машину, нажимая кнопку “O”.

Направление вращения шнека должно быть против часовой стрелки, если смотреть через выходное отверстие *(см.рис.№8)*, ; в случае неправильного вращения поменяйте два из трех питающих проводов (серого и черного) в вилке или в розетке *(см.рис.№8).*
Трехфазный мотор может работать с напряжением 230 В или 400 В. Если не имеется специальных указаний, изначально он приготовлен для работы 400 В; чтобы адаптировать оборудование к 230 В, свяжитесь с «Центром обслуживания».

4.3 - ЭЛЕКТРИЧЕСКАЯ СХЕМА TC/TCG 12-22E

4.3.1 - Однофазная электрическая схема

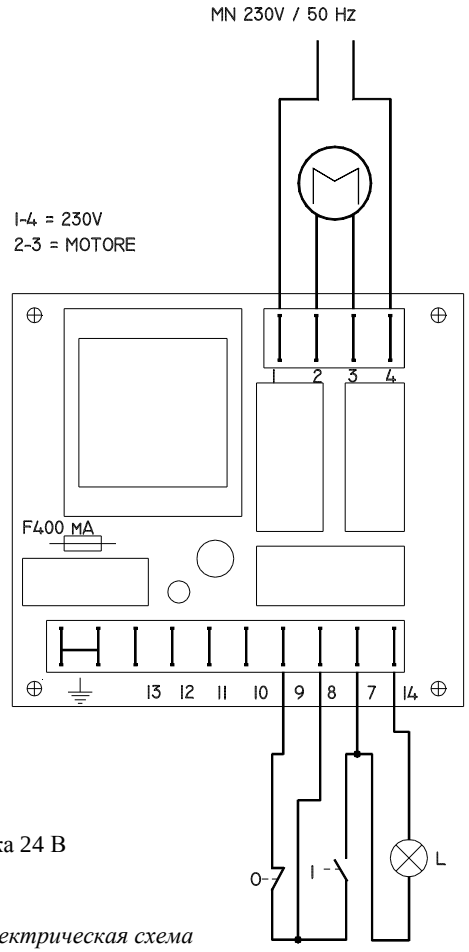

O =STOP
I =START
L =контрольная лампочка 24 В
M =двигатель 230 В

Рис. № 6 – Однофазная электрическая схема

4.3.2 - Трехфазная электрическая схема

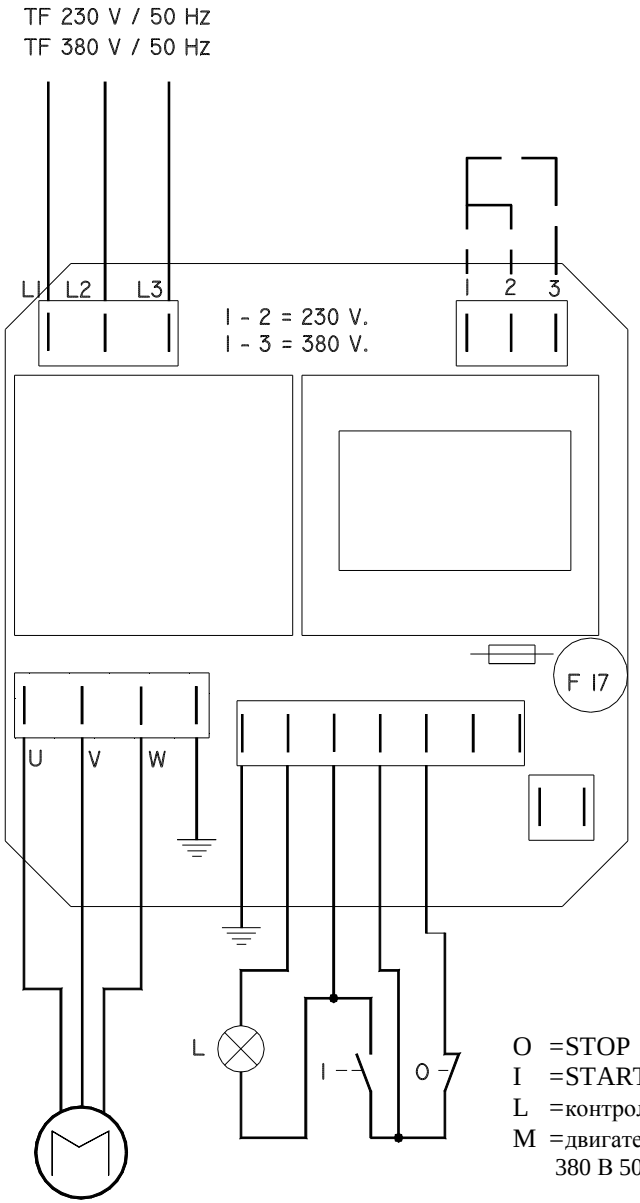

O =STOP
I =START
L =контрольная лампочка 24 В
M =двигатель 230 В 50Гц / 380 В 50Гц

Рис. № 7 – Трехфазная электрическая схема