Посудомоечная машина
мод. OBY 500

Фирма производитель : ÖZTİRYAKİLER MADENİ EŞYA SAN. ve TİC.A.Ş.

АДРЕС ПРОИЗВОДСТВА : Beylikdüzü Eski Hadımköy Yolu 1.Km Büyükçekmece İstanbul/TÜRKİYE
Тел : 0090 212 886 78 00 (8 Hat-Lines) Факс : 0090 212 886 66 29

Web адрес: www.oztiryakiler.com.tr e-mail: export@oztiryakiler.com.tr

Содержание:

Номер страницы	Раздел
1	Обложка
2	Содержание
3	Введение
4	Технические параметры
5	Предупреждающие знаки
5,6	Правила безопасности
7	Транспортировка и замена
8	Установка, подключение, наладка
9	Электросхема
10, 11, 12	Эксплуатация
13, 14, 15	Чистка и уход
16	Устранение неполадок

ВВЕДЕНИЕ

Уважаемый пользователь,
Спасибо, что доверяете нашей компании. Оборудование ТМ OZTI используется в 100 странах мира. Продукция производится в соответствии с международными стандартами. Важное примечание: Пожалуйста, прочтите или убедитесь, что персонал который будет работать с данной машиной внимательно ознакомился с руководством по ее использованию. Это нужно для того, чтоб максимально использовать все возможности аппарта, а так же для увеличения его срока службы.
Перед вызовом сервисной службы, пожалуйста, примите во внимание предостережения указанные ниже.

- Пожалуйста прочтите сами и удостоверьтесь, в том что ваш работающий персонал прочел руководство по использованию перед установкой и эксплуатацией машины. Если вы будете использовать оборудование, не прочитав предварительно инструкцию по использованию, гарантия будет аннулирована.

- В данной инструкции содержится информация по установке, использованию и ремонту продукта, который вы приобрели, поэтому необходимо внимательно ее прочитать. Убедитесь, в том что подключение машины к сети электропитания было выполнено квалифицированным персоналом в соответствии с нормативами, перед тем как прибудет авторизованная сервисная служба для диагностики.

- Если вы запутались или вам не хватает какой-либо информации, пожалуйста свяжитесь по телефону с сервисной службой, компании у которой Вы приобрели данное оборудование либо с официальным представителем ТМ Ozti в Украине.

- Помните, что в случае, если сервисный персонал задержится у вас, по причине не зависящей от сервисной организации (например: отсуцтвие доступа к оборудованиюванию и др.), будет выставлен дополнительный счет.

Надеемся, вы получите наилучшие впечатления от работы с нашим продуктом…

Технические параметры

Параметр	OBY 500 E
Номинальная электрическая мощность, кВт	8,4
Номинальное напряжение питания/ подключение, В	230/ 1 NPE
Рабочий уровень шума, Гц.	50
Кабель для подключения, (кол-во жил, сечение мм.)	3*2,5 мм.
Производительность, тар/ час.	500
Обьём резервуара, л.	30,2
Обьём бойлера, л.	7,2
Температура воды при мойке, ^{o}C	55-90
Температура воды при ополаскивании, ^{o}C	35-45
Максимально допустимое давление воды, в месте подключения посудомоечной машины к водопровду, bar	2-4
Максимально допустимая температура воды, в месте подключения посудомоечной машины к водопровду, ^{o}C	45
Максимальный уровень шума, Гц.	85
Габаритне размеры, мм.	600*470*850
Габаритне размеры корзины, мм.	500*500*105
Вес, кг.	65
Класс пылевлагозащиты	IP 54

ПРЕДУПРЕЖДАЮЩИЕ ЗНАКИ

Эквипотенциал

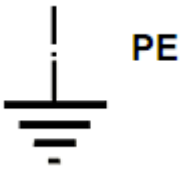

Заземление

Напряжение

Горячая поверхность

POWER SUPPLY CONNECTIONS
230 V NPE / 50 Hz
VOLTAGE : 230 V
NETWORK CONNECTION: MONOPHASE
GROUNDED
FREQUENCY : 50 Hz

Подключение к сети электропитания:
230 В, NPE / 50 Гц.
Напряжение сети: 230 В.
Подключение к сети: однофазное.
Частота: 50 Гц.

ПРАВИЛА БЕЗОПАСНОСТИ

Предохраняйте оборудование от попадания прямых солнечных лучей .

Нельзя погружать машину в воду и нельзя мыть ее внешнюю поверхность под высоким напором воды.

Машина разработана для промышленного использования и рассчитана на эксплуатацию обученным в соответствии с данной инструкцией персоналом.

Установка машины должна выполняться в соответствии с действующими правилами монтажа и электробезопасности.

Устанавливать ее можно только в хорошо проветриваемых местах или под вытяжным зонтом. Иначе, горячий пар и повышенная влажность, которые производит ваша машина или другая техника на кухне, могут повредить механические и электрические части оборудования. Влажность воздуха не должна превышать 65%.

Температура воздуха, в помещении где установлено оборудованире, должна быть в диапазоне (+5 °C / +40 °C).

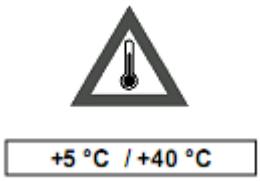

Если оборудование подключено к горячей воде, температура воды на входе не должна превышать +45º С.

Посудомоечная машина разработана для работы с использованием смягченной воды. Повышенное содержание кальция в воде, может повредить некоторые части машины и ухудшить ее моющую способность. Чтобы этого избежать, необходимо проводить ежедневный уход, который описан в разделе
(ОЧИСТКА И УХОД стр.-13,14,15).

МЫ НАСТОЯТЕЛЬНО РЕКОМЕНДУЕМ ИСПОЛЬЗОВАТЬ ФИЛЬТР ВОДОУМЯГЧИТЕЛЬ, ДЛЯ СНИЖЕНИЯ УРОВНЯ КАЛЬЦИЯ В ПОСТУПАЕМОЙ В ОБОРУДОВАНИЕ ВОДЕ.

- ЗАПРЕЩЕНО ПЕРЕМЕЩАТЬ ПРИБОР ВО ВРЕМЯ ЭКСПЛУАТАЦИИ
- НЕОБХОДИМО ПРЕРЫВАТЬ РАБОТУ МАШИНЫ КАЖДЫЕ 4 ЧАСА, НА 1 ЧАС.
- КОМПАНИЯ ПРОИЗВОДИТЕЛЬ НЕ НЕСЕТ ОТВЕТСТВЕННОСТИ ЗА ВОЗМОЖНЫЕ НЕПОЛАДКИ ПРИ К ПОДКЛЮЧЕНИИ СИСТЕМЕ ОЧИСТКИ ОТ НАКИПИ, ПОЭТОМУ МЫ РЕКОМЕНДУЕМ НАЛАДИТЬ СОТРУДНИЧЕСТВО С ПРОФЕССИОНАЛЬНЫМИ КОМПАНИЯМИ РАБОТАЮЩИМИ В ЭТОЙ ОБЛАСТИ.
- МОЮЩЕЕ СРЕДСТВО НИЗКОГО КАЧЕСТВА МОЖЕТ ПОВРЕДИТЬ СИСТЕМУ, А ТАКЖЕ ПЛАСТИКОВЫЕ ЧАСТИ ПРИБОРА, ПОЭТОМУ НАПОМИНАЕМ ВАМ О НЕОБХОДИМОСТИ ВЫБРАТЬ ПОДХОДЯЩЕЕ ЧИСТЯЩЕЕ СРЕДСТВО.

ТРАНСПОРТИРОВКА И ПЕРЕМЕЩЕНИЕ

Транспортировка

- Для транспортировки машину необходимо вручную, вертикально, установить на палетту.
- Транспортировать машину необходимо с помощью гидравлический тележки.
- Если машина транспортируется на большое расстояние, необходимо закрепить её на палетту.
- Будьте осторожны, не ударьте и не уроните случайно машину во время перемещения.
- Компания производитель не несет ответственности за повреждения, случившиеся во время транспортировки.

Перемещение

Машину, которая была установлена авторизованной сервисной службой НЕЛЬЗЯ НИКУДА ПЕРЕЕЩАТЬ ПРЕДВАРИТЕЛЬНО НЕ ОСУЩЕСТВИВ ДЕМОНАЖ. СОЕДИНИТЕЛЬНЫЕ ШЛАНГИ НЕ МОГУТ БЫТЬ РАСТЯНУТЫ ИЛИ ЗАМЕНЕНЫ НИКЕМ, КРОМЕ КАК АВТОРИЗОВАННОЙ СЕРВ. СЛУЖБОЙ.

УСТАНОВКА, ПОДКЛЮЧЕНИЕ, НАЛАДКА

Пользователь должен выполнить следующее:

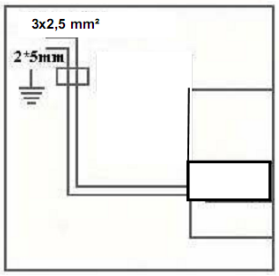

Подключение к электропитанию должен выполнять квалифицированный электрик, оборудование должно быть подключено через автоматический выключатель, (предохранитель) , вывод кабеля электроптитания в месте установки машины должен быть выполнен на всоте максимум 170 см. от пола.

Вывод (1/2) для подключения машины к подготовленной воде должен быть расположен на высоте максимум 250 мм. от пола, и соединён с клапаном (3/4) находящимся на задней стенке машины, через шаровый кран.
Слив воды следует подключать к патрубку диаметром 50 мм. используя термостойкую ПВХ арматуру на всоте 220 мм.

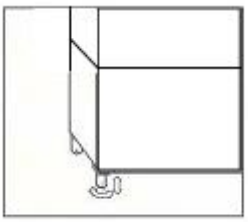

Ножки прибора регулируются и должны быть выставлены в соответствии с неровностями пола, для достижения стабильного, горизонтального положения машины (используйте уровнемер).

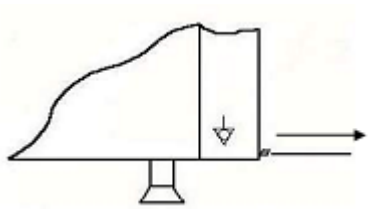

Заземление следует выполнить, подключив его к заземляющему кабелю.

Винтовое соединение для подсоединения к заземляющему кабелю

Окружающее пространство машины не должно содержать пара или влаги.

ВНИМАНИЕ!
НИ В КОЕМ СЛУЧАЕ
НЕ ЭКСПЛУАТИРУЙТЕ
ПРИБОР НЕ ЗАЗЕМЛИВ ЕГО!

ЭЛЕКТРО СХЕМА

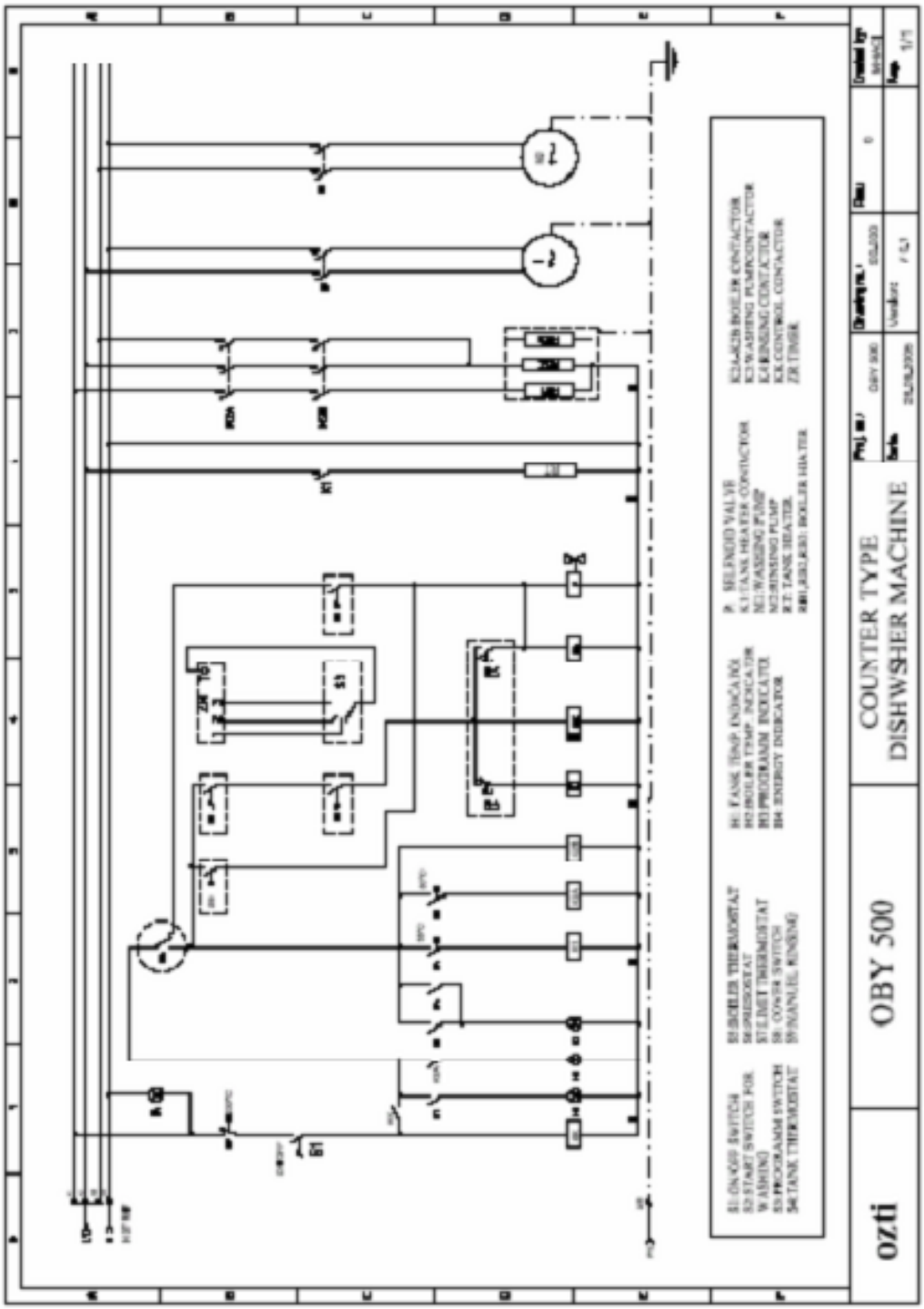

S1: Выключатель on/off ;
S2: Пусковой переключатель мойки (washing start switch);
S3: Концевой выключатель крышки (lid limit switch);
S4: Стабилизатор давления (pressostat);
S5: Термостат бойлера (boiler thermostat);
S6: Термостат резервуара (tank thermostat);
S7: Бойлерный предохранительный термостат (boiler safety thermostat);
KK: Контактор ситемы управления (system control contactor);
GK: Контактор (пускатель, замыкатель) нагревателя (heater contactor);
P: Селедноидный вентиль (клапан) для впуска свежей воды;
M1: Мотор таймера (Timer motor);
M2: Моющий мотор (washing motor);
RB: Бойлерный нагреватель;
RT: Подогреватель для резервуара;
ZR:Таймер;

ЭКСПЛУАТАЦИЯ

ОБЛАСТИ ДЛЯ ИСПОЛЬЗОВАНИЯ:
Данный продукт может использоваться, на промышленных кухнях, в кондитерских магазинах, барах, кофейнях, заведениях общественного питания для мытья посуды.
В данной машине можно мыть только принадлежности для приготовления, стаканы (стеклянную посуду), столовые приборы (вилки, ложки, ножи и т.д), посуду для обслуживания, скребки, лопатки, щипцы и т.д.
ПРИМЕЧАНИЕ: Не используйте данный прибор для каких-либо других целей, кроме тех, что указаны выше. Работать с машиной следует только квалифицированному персоналу, который ознакомлен с правилами безопасности и техническими характеристиками машины, а так же прочитал инструкцию по использованию.

Выключатель

- Подключение к сети электропитания, впуск и выпуск воды выполняются в соответствии с инструкциями по установке.
- Чтобы запустить машину, включите выключатель на уровень 1. Машина начнет автоматически набирать воду. Когда наберется достаточно воды, она начнет нагреваться до температуры 55°C. Если температура поступающей воды 20°C, набор воды автоматически остановится и начнет работать нагреватель, пока не завершится процедура предварительного нагрева, это займет приблизительно 25-30 минут, в некоторых случаях дольше (или в противном случае это займет дольше).
- После того как температура воды достигнет 55°C, индикатор бойлера (boiler warning lamp) и индикатор резервуара (storage warning lamp) выключатся. Это указывает на готовность машины к процедуре мытья. Не стоит запускать мойку, до того как погаснут эти лампочки.
- В машине установлен дозатор жидкого моющего средства, который автоматически добавляет необходимую дозу средства для мытья новой партии посуды, каждый раз, когда машина работает.
- Если вы добавляете моющее средство вручную, добавьте 1 чайную ложку не пенящегося моющего средства на 10 корзин посуды.

Перед мойкой в машине, следует удалить с посуды оставшиеся куски пищи щеткой или губкой. Перед тем, как поместить посуду в машину, необходимо сполоснуть её под напором воды, затем ее следует поместить в моечные корзины и закрыть крышку машины. Иначе остатки пищи могут забить фильтры и заблокировать моющий и ополаскивающий душ.
Ни в коем случае не пользуйтесь горячей водой и моющим средством , когда вы протираете и споласкиваете посуду под напором воды перед мойкой.

- С помощью кнопки выбора программ Вы можете установить 90, 120, 180 секундные циклы мойки в зависимости от загрязнённости посуды. Для старта процесса мойки аппарат должен быть закрыт.
- При температуре -5ºC + 40ºC и при окружающей влажности выше 65% мы рекомендуем эксплуатировать машину под вытяжным зонтом.
- Индикатор программы (Program Warning Lamp) должен загореться как только начнётся процесс мойки. Мойка закончена после того как индикатор программы потухнет.
- После извлечения корзин с чистой посудой из машины, оставьте их на 30 секунд и после этого, чистую посуду следует вынуть из корзин и поместить на полки.
- Для эффективной работы машины и во избежание ее повреждений, следует выбирать подходящие корзины для посуды. А также столовые приборы (особенно вилки, ложки и ножи) следует мыть в специально разработанных для них корзинах. Не стоит использовать иные, не соответствующие поставляемым производителем вместе с машиной корзины, а также поломанные и поврежденные корзины.
- Если по какой-то причине во время набора воды, мойки и ополаскивания открылась крышка машины, операция прекратится.
- Если прибор долгое время не использовался, в первую очередь его следует почистить и проверить кабельные соединения. Задний винт ополаскивающей помпы необходимо прокрутить 20-25 раз, с помощью отвёртки.

НИ В КОЕМ СЛУЧАЕ НЕ ВКЛЮЧАЙТЕ МАШИНУ когда сняты фильтры отходов и другие рабочие части. Иначе остатки еды на посуде могут повредить машину. Поменять сломанные или не функционирующие фильтры на новые можно у авторизованных (официальных) дилеров.

ВНИМАНИЕ!: Прибор необходимо установить и эксплуатировать в соответствии с указаниями данной инструкции. При возникновении какой-либо неполадки, пожалуйста, свяжитесь с ближайшей сервисной службой.

РЕМОНТИРОВАТЬ МАШИНУ, ЕСЛИ ВОЗНИКАЕТ НЕПОЛАДКА, МОЖЕТ ТОЛЬКО УПОЛНОМОЧЕННАЯ ТЕХ СЛУЖБА. ЕСЛИ РЕМОНТ БЫЛ ВЫПОЛНЕН ПОСТОРОННИМ ЛИЦОМ, ГАРАНТИЯ АННУЛИРУЕТСЯ.

НИ В КОЕМ СЛУЧАЕ НЕ ПОЗВОЛЯЙТЕ РЕМОНТИРОВАТЬ МАШИНУ ЛИЦАМ, У КОТОРЫХ НЕТ ПРАВ НА ВЫПОЛНЕНИЕ РЕМОНТА, ТАК КАК КОМПАНИЯ ПРОИЗВОЛИТЕЛЬ НЕ НЕСЕТ ОТВЕТСТВЕННОСТИ ЗА ПОСЛЕДСТВИЯ ТАКОГО

РЕМОНТА. ВО ВРЕМЯ РЕМОНТА НЕ СЛЕДУЕТ ПРЕДЛАГАТЬ СРЕЦИАЛИСТАМ СЕРВИСНОЙ СЛУЖБЫ ИСПОЛЬЗОВАТЬ НЕ ОРИГИНАЛЬНЫЕ ЗАПЧАСТИ. УСТАНОВКА КАКИХ-ЛИБО НЕ ОРИГИНАЛЬНЫХ ДЕТАЛЕЙ АННУЛИРУЕТ ГАРАНТИЮ НА МАШИНУ.

ЧИСТКА И УХОД

Ежедневный уход за машиной следует поручать лицам, которые ознакомлены с правилами безопасности, такими как предварительное отключение машины из сети электропитания и отключения поступления воды.
ЕЖЕДНЕВНЫЙ УХОД: Ежедневный уход за машиной должен выполнять пользователь. Чтобы очистить машину в течение дня, после мытья посуды следует периодически выполнять следующие операции:
1.Следует отсоединить моющий и ополаскивающий душ и удалить из него застрявшие кусочки с помощью воды, щетки, тонкой проволоки и т.д., а затем заново установить их на свои места.
2. Если в резервуаре остались куски пищи, их следует вынуть, а резервуар вымыть (не запускайте мойку, не установив фильтры отходов).
3.Если промежуток времени между процедурами мойки превышает 5 часов, следует отсоединить трубу выпуска воды и позволить воде полностью стечь.
4. Фильтр следует снять и промыть большим количеством воды.
5. Внутреннюю часть резервуара следует почистить с помощью губки или тряпки и промыть большим количеством воды.
6. Завершив чистку, все вынутые части (трубу выпуска воды, фильтры и моечный и ополаскивающий душ) следует заново установить на свои места.

ПЕРИОДИЧЕСКИЙ УХОД ДОЛЖЕН ВЫПОЛНЯТЬ ПОЛЬЗОВАТЕЛЬ

Rinsing arm Washing arm

Ополаскивающий душ Моющий душ

Периодический уход должен выполнять пользователь как минимум раз в месяц, предварительно помыв машину и выполнив необходимый уход после мытья посуды в машине.
Это следует выполнять, когда машина готова к работе и когда посуда еще не вставлена внутрь. В резервуар добавляется 0,5 кг декальцинирующего вещества, затем на 30 мин включается машина и таким образом она сама моется.
Затем использованная вода в машине спускается и заливается новая. В этот раз машина моется только водой без каких-либо химических веществ в течение 30 минут. И после того, как вода полностью сойдет, машина будет готова к работе.

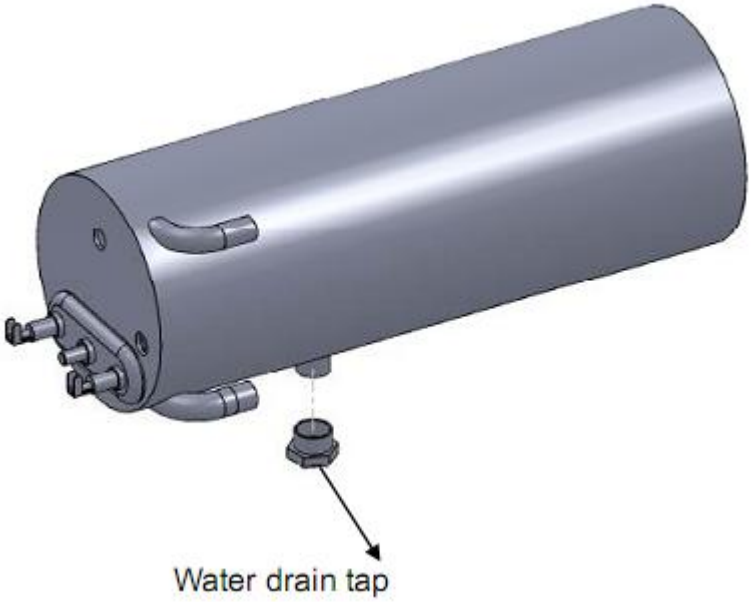

Сливной кран

Если прибор долгое время не используется, вы должны слить оставшуюся в бойлере воду. Для этого откройте кран (бойлерный кран) в нижней части корпуса прибора и позвольте воде стекать. Если вы не сделаете этого, вода, долгое время находившаяся внутри, может повредить нагреватели.

ОБЯЗАННОСТИ ПОЛЬЗОВАТЕЛЯ

Сеть электропитания в помещении, где будет установлена машина должна быть подключена в соответствии с правилами «ЗАКРЫТОЙ ЭЛЕКТРОУСТАНОВКИ»

КОМПАНИЯ ПРОИЗВОДИТЕЛЬ НЕ НЕСЕТ ОТВЕТСТВЕННОСТИ за утечку тока из машины, поражения электрическим током, возникающие из главного источника электропитания помещения.

По этой причине мы рекомендуем вам точно удостовериться, что сеть электропитания в вашем помещении соответствует правилам.

- **Подключать машину к сети должен квалифицированный электрик с помощью подходящего автоматического выключателя (3*25 А), и заземляющего кабеля.**
- **После установки машины защитную плёнку необходимо удалить.**
- **Кабель для подключения к электросети 3*2,5 мм., водозаборный шланг и выпускной водяной шланг диам. 42 мм., поставляются вместе с машиной.**
- **В месте, где будет стоять машина, соединительная с водоснабжением труба устанавливается в стене на высоте максимум 50 см с вентилем на ¾ для впуска воды. Для подсоединения к сливной системе машины нужно установить 50 мм. ПВХ трубу на высоте 2,0 см от уровня земной поверхности, на стене, где будет стоять машина.**
- **В месте, установки машины, должна присутствовать вентиляционная система и вытяжной зонт. Пользователь должен убедиться, что в рабочем окружении нет пара и влаги.**
- **Ножки машины регулируются по высоте, их стоит отрегулировать в соответствии с положением пола.**
- **КОМПАНИЯ ПРОИЗВОДИТЕЛЬ НЕ НЕСЕТ ОТВЕТСТВЕННОСТИ за какие-либо повреждения, от других электрических приборов, подключенных к той же сети.**

Система заземления, к которой будет подсоединена машина, должна быть составлена в соответствии с действующими правилами заземления и подтверждена сертификатами от соответствующих органов. Сервисный персонал, после осуществления необходимых приготовлений перед установкой машины, выполнит заземление с помощью кабеля, подсоединенного к сети электропитания, прикрепив его к заземляющему концу кабеля машины. Затем следует подсоединить водоснабжение, после чего машина будет готова к эксплуатации.

ВНИМАНИЕ!
НЕ ЗАПУСКАЙТЕ МАШИНУ ПРЕДВАРИТЕЛЬНО НЕ ПОДСОЕДИНИВ ЕЕ К ЛИНИИ ЗАЗЕМЛЕНИЯ

УСТРАНЕНИЕ НЕПОЛАДОК

ПЕРЕД ВЫЗОВОМ СЕРВИСНОЙ СЛУЖБЫ ПРОВЕРЬТЕ СЛЕДУЮЩЕЕ:

1. **Правильно ли подсоединено электропитание?**
2. **Поступает ли ток в машину? Не поврежден ли кабель?**
3. **Плотно ли закрыта крышка машины?**
4. **Поступает ли в машину вода? Открыт ли вентиль для поступления воды?**
5. **Работает ли дозатор моющего средства? Заполнены ли резервуары моющего средства?**

Если вы ответили «ДА» на все выше перечисленные вопросы, тогда смело обращайтесь к ближайшему сервисному дилеру.

УСЛОВИЯ ГАРАНТИИ

1. Документы, в которых не указана дата продажи, а также не подтвержденные производителем, будут считаться недействительными. Чтобы воспользоваться гарантией, необходимо предъявить гарантийный талон.
2. Если прибор был установлен и эксплуатировался в соответствии с указаниями инструкции по эксплуатации, он защищается гарантией от неполадок, возникших по вине производителя..
3. Гарантия является действительной только при условии выполнения условий гарантии и соблюдении всех инструкций по установке, починке и эксплуатации. Гарантия распространяется только на данный прибор и никакие компенсации за какой-либо другой продукт не могут быть востребованы.
4. В случае если информация, такая как вид и тип продукта, серийные номера в гарантийном документе поцарапаны, стерты или изменены гарантия недействительна.
5. Гарантия покрывает только ремонт неисправностей, возникших по вине производителя в течение установленного периода. Неисправности и запчасти, находящиеся в пределах покрытия гарантии ремонтируются и заменяются бесплатно.
6. Ремонтировать прибор и устранять возникшие неполадки имеет право только сервисная служба, уполномоченная официальным представителем ТМ Ozti в Украине. Если ремонт прибора был выполнен не правомочным лицом, гарантия будет аннулирована.
7. Установку прибора должен выполнять уполномоченный сервисный персонал, который должен быть оповещен в случае перемещения прибора на другое место.
8. При возникновении неполадки во время эксплуатации, следует связаться с уполномоченной сервисной службой или с официальным представителем ТМ Ozti в Украине.
9. Гарантия не покрывает неполадки, возникшие во время загрузки, выгрузки и транспортировки. Повреждения, спровоцированные внешними факторами также не покрываются гарантией.

ВНИМАНИЕ

Сеть электропитания здания, помещения или другого места, где к электропитанию будет подсоединен данный прибор, должна соответствовать правилам «ЗАКРЫТОЙ ЭЛЕКТРОУСТАНОВКИ»

Все действия должны быть направлены на обеспечение личной и материальной безопасности во время подключения прибора к электросети.