Ceado think strong, work better

Миксер молочный
M98
M98/2
M98T
M98T/2

Инструкция по эксплуатации

Составные части:

1. Основание
2. Крышка двигателя
3. Вал
4. Одинарная насадка
5. Двойная насадка
6. Чаша из нержавеющей стали
7. Чаша из поликарбоната
8. Переключатель
9. Держатель

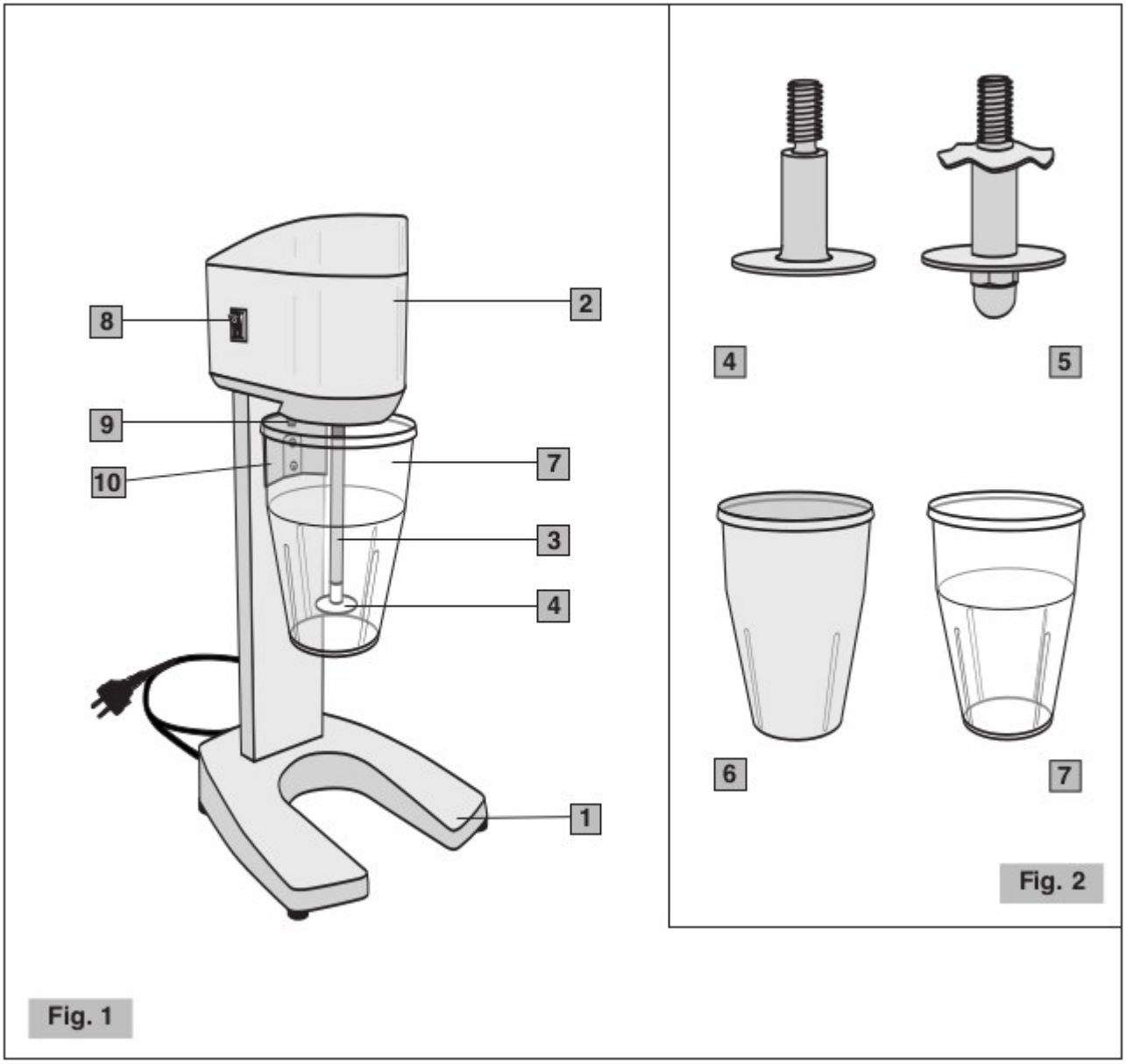

Общие сведения

1. Внимательно прочитайте инструкцию перед использованием прибора.
2. Установка и обслуживание должны проводиться только квалифицированным персоналом.
3. Данный прибор предназначен для профессионального использования, и поэтому его следует использовать только квалифицированному персоналу.
4. Не позволяйте детям подходить к оборудованию.
5. Никогда не используйте прибор для целей, кроме тех, для которых он предназначен. Любое другое использование опасно для жизни.
6. Соблюдайте безопасные условия работы: не прикасайтесь к прибору влажными руками. Не используйте оборудование на открытом воздухе.
7. Сохраняйте упаковку для возможного использования в будущем. Это является наиболее подходящей защитой от повреждения во время транспортировки.
8. В случае пожара используйте огнетушители с CO_2. Не используйте воду или порошковые огнетушители.
9. **Никогда** не ставьте прибор в воду!
10. Не разбирайте прибор и не пытайтесь проводить ремонтные работы внутри него.
11. Всегда отключайте устройство перед началом работ по обслуживанию или очисткой, или если не используете.
12. Никогда не тяните прибор за шнур когда перемещаете его. Никогда не отключайте его, потянув за шнур.
13. **Если шнур поврежден он должен быть заменен в авторизованном сервисном центре.**
14. ВНИМАНИЕ: никогда не помещайте металлические предметы или другие жесткие материалы в чаши, так как это опасно и может привести к травме.
15. Соблюдайте правила личной безопасности во время работы.
16. Не закрывайте вентиляционные отверстия на задней панели корпуса.
17. Всегда закрепляйте чашу к держателю когда оборудование выключено, чтобы предотвратить запуск мотора.
18. Не используйте прибор если он поврежден или имеет незакрепленные детали. Немедленно свяжитесь с авторизованным сервисным центром.

Пожалуйста, сохраните данную инструкцию!

Установка

Придерживайтесь рекомендаций по безопасности, указанных выше и далее при установке оборудования.

1. Убедитесь, что напряжение в сети, соответствует напряжению, указанному на табличке и что электрическая система заземлена и оснащена выключателем.
2. Установите прибор в сухом, защищенном месте, вдали от водяных брызг, источников тепла, открытого огня и легковоспламеняющихся веществ.
3. Установите прибор на ровную, горизонтальную, устойчивую поверхность.
4. Убедитесь, что переключатель на приборе находится в положении "OFF" и подключите его к розетке. **Не используйте тройники и переходники.**
5. Вытяните кабель питания на полную длину. Не позволяйте ему проходить через острые края или горячие поверхности. Не разливайте масло на оборудовании. Следите чтобы кабель питания не находился под оборудованием.

Использование

1. Убедитесь, что переключатель находится в положении "OFF".
2. Поместите ингредиенты в чашу (Имейте в виду, что смесь из 50% молока и 50% мороженого увеличится в объеме в среднем на 20% после смешивания).
3. Прикрепите чашу на держатель для отключения микропереключателя и запуска мотора (рис. 3).
4. Запустите двигатель, повернув переключатель в положение "I".
5. Выключите двигатель, повернув переключатель в положение "O".

Примечание: Всегда ждите полной остановки двигателя прежде чем снимать чашу с держателя.

6. Снимите чашу с держателя и вылейте напиток.
7. В не работающем состоянии оставляйте чашу на держателе и переводите переключатель в положение «O».
8. Чтобы сменить насадку удерживайте вал с одной стороны, а другой рукой отвинтите насадку (рис. 4).
9. Одинарная насадка подходит для приготовления напитков из жидких или очень мягких ингредиентов, приготовленных из смесей, охлажденный кофе (даже со льдом), и т. д.

Двойная насадка подходит для густых смесей и / или напитков, изготавливаемых путем смешивания мороженого и жидкостей.

ПРИМЕЧАНИЕ: В любом случае мороженое не должно быть слишком заморожено или слишком охлаждено, оно должно быть немного мягким.

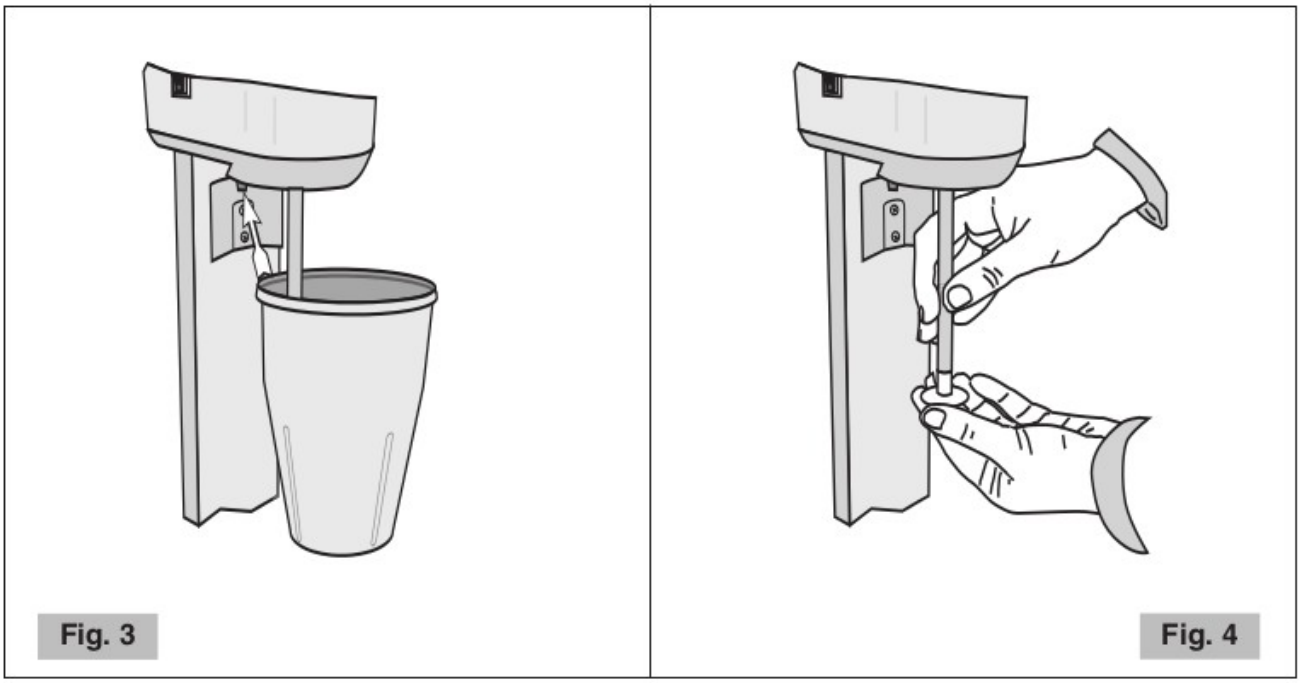

Чистка и техническое обслуживание

Поддерживая прибор в чистоте и в рабочем состоянии вы можете улучшить его работу и гарантировать длительный срок службы для самого устройства.
Для чистки прибора, отключите прибор от электросети и протрите влажной губкой.
Высушите, протрите его сухой тканью.

Для очистки вала запустите его через несколько секунд с чашой, полной горячей воды и средства для мытья посуды.
Не мойте поликарбонатную чашу в посудомоечной машине.

Никогда не мойте оборудование под прямой струей воды и не погружайте корпус в воду.

Никогда не используйте Clorox или моющие средства, на основе хлора.
Не используйте абразивные чистящие средства или щетки для чистки.

Устранение неполадок

В случае неисправности прибора или если вы подозреваете, что произошла поломка после падения - сразу отключите прибор.

Если вы не находите решение проблемы в таблице ниже, обратитесь в авторизованный сервисный центр.

Только квалифицированные специалисты могут ремонтировать прибор.

Производитель не несет ответственности за ущерб, который произошел во время ремонта, выполняющегося несанкционированным персоналом. В этих случаях гарантия не распространяется.

Проблема	Решение
Оборудование не включается	Убедитесь, что оно подключено к сети. Убедитесь, что переключатель на приборе включен. Если проблема возникает после длительного интенсивного использования двигатель может быть заблокирован! Подождите не менее 20 минут и попробуйте снова. Время ожидания может быть уменьшено, поставив прибор в прохладном месте.
Низкое качество смешивания	Убедитесь, что насадка не повреждена и плотно закреплена. Убедитесь в правильном выборе насадки. ПРИМЕЧАНИЕ: Примите во внимание тот факт, что многие факторы могут повлиять на результат, такие как тип и температура используемых ингредиентов,.
Повышенная вибрация	Убедитесь в правильности установки насадки.

УТИЛИЗАЦИЯ

Правильная утилизация данного устройства (Утилизация электрического и электронного оборудования)

(Применяется в странах ЕС и других странах с отдельной системой сбора)

Этот продукт был изготовлен из высококачественных деталей и материалов, которые могут быть использованы повторно.

Поэтому не выбрасывайте изделие вместе с бытовым мусором в конце срока службы. Сдайте его в пункт для дальнейшей утилизации. Об этом свидетельствует символ, указанный выше.

Пожалуйста, свяжитесь с вашим местным органом власти для получения информации о точное местоположении пункта сбора.

ГАРАНТИЯ

Этот продукт был изготовлен по самым высоким стандартам качества.

Пожалуйста, сохраните любую квитанцию, которая подтвердит вашу покупку. В течение гарантийного срока, этот продукт может быть либо отремонтирован либо заменен на заводе-изготовителе по усмотрению без каких-либо дополнительных затрат. Если продукт нуждается в обслуживании или ремонте в течение гарантийного срока, обратитесь к продавцу для получения рекомендаций. Продукт должен быть отправлен на ремонт в оригинальной упаковке или в другой подходящей упаковке.

Гарантия не распространяется в случае пренебрежения вышеперечисленными правилами, в случае неправильного использования или несанкционированного ремонта.

Гарантия не распространяется на детали, подверженные износу, вызванному обычным пользованием, например: чаша и насадка и т.п. Данная гарантия не распространяется на повреждения, вызванные форс-мажорными обстоятельствами или несчастными случаями.

Гарантия ограничивается стоимостью ремонта или замены изделия или его дефектных частей, или суммой, эквивалентной цене, заплаченной за его покупку. Эта гарантия является дополнением к инструкции и не влияет на Ваши законные права. Производитель не несет ответственности и гарантия аннулируется, в случае

несоблюдения данной инструкции и технических стандартов безопасности в стране, где используется прибор.

Производитель оставляет за собой право вносить любые изменения в оборудование без предупреждений.