Ceado think strong, work better

Соковыжималка
S98
SL98

Инструкция по эксплуатации

Составные части соковыжималки

Автоматика

1. Корпус
2. Носик
3. Емкость для сока
4. Сито
5. Фиксатор
6. Ручка
7. Крышка
8. Конус
9. Вал двигателя
10. Вкл / Выкл

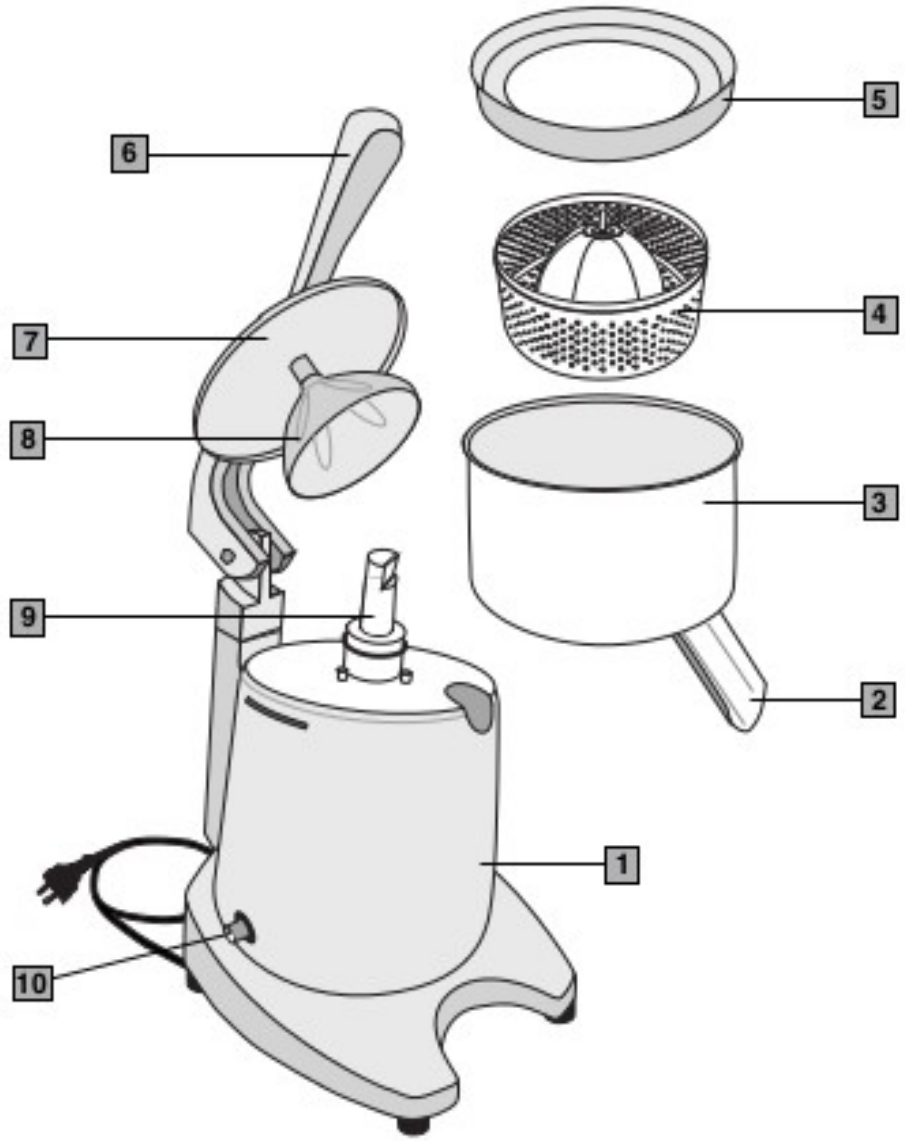

Полуавтоматика

1. Корпус
2. Носик
3. Емкость для сока
4. Сито
5. Насадка для грейпфрута и апельсина
6. Насадка для лимона и лайма
7. Крышка
8. Вал двигателя
9. Вкл / Выкл

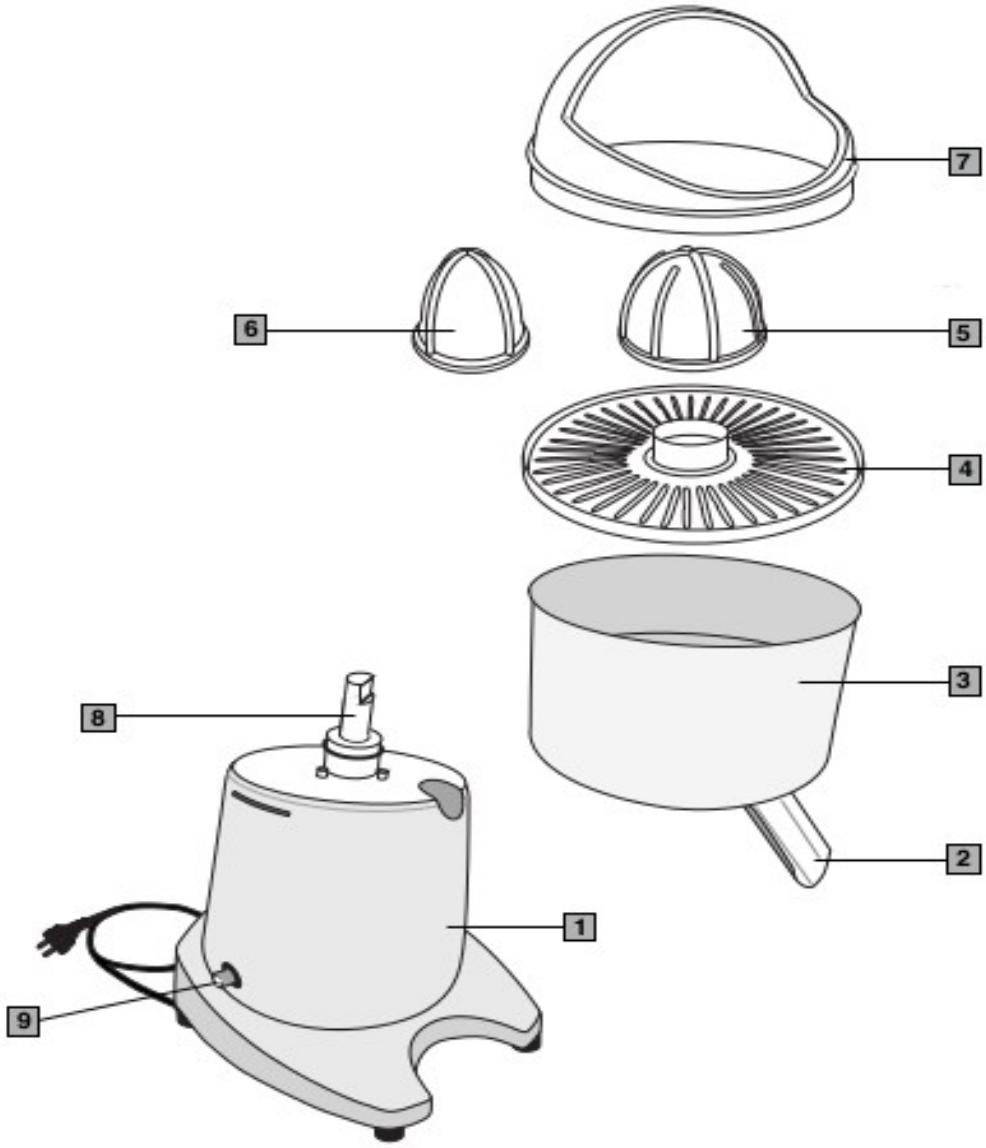

Общие сведения

1. Внимательно прочитайте инструкцию перед использованием прибора.
2. Установка и обслуживание должны проводиться только квалифицированным персоналом.
3. Данный прибор предназначен для профессионального использования, и поэтому его следует использовать только квалифицированному персоналу.
4. Не позволяйте детям подходить к оборудованию.
5. Никогда не используйте прибор для целей, кроме тех, для которых он предназначен. Любое другое использование опасно для жизни.
6. Соблюдайте безопасные условия работы: не прикасайтесь к прибору влажными руками. Не используйте оборудование на открытом воздухе.
7. Сохраняйте упаковку для возможного использования в будущем. Это является наиболее подходящей защитой от повреждения во время транспортировки.
8. В случае пожара используйте огнетушители с CO_2. Не используйте воду или порошковые огнетушители.
9. **Никогда** не ставьте прибор в воду!
10. Не разбирайте прибор и не пытайтесь проводить ремонтные работы внутри него.
11. Всегда отключайте устройство перед началом работ по обслуживанию или очисткой, или если не используете.
12. Никогда не тяните прибор за шнур когда перемещаете его. Никогда не отключайте его, потянув за шнур.
13. **Если шнур поврежден он должен быть заменен в авторизованном сервисном центре.**
14. ВНИМАНИЕ: никогда не помещайте металлические предметы или другие жесткие материалы в емкость для сока, так как это опасно и может привести к травме.
15. Во время процедур технического обслуживания и при распаковке, не держите и не поднимайте прибор за ручку.
16. Соблюдайте правила личной безопасности во время работы.
17. Периодически проверяйте конусную насадку, сито на наличие трещин и материалов, которые могли бы загрязнять сок.
18. Не используйте прибор если он поврежден или имеет незакрепленные детали. Немедленно свяжитесь с авторизованным сервисным центром.

Пожалуйста, сохраните данную инструкцию!

Установка

Придерживайтесь рекомендаций по безопасности, указанных выше и далее при установке оборудования.

1. Убедитесь, что напряжение в сети, соответствует напряжению, указанному на табличке и что электрическая система заземлена и оснащена выключателем.
2. Установите прибор в сухом, защищенном месте, вдали от водяных брызг, источников тепла, открытого огня и легковоспламеняющихся веществ.
3. Установите прибор на ровную, горизонтальную, устойчивую поверхность, где он не может опрокинуться.
4. Убедитесь, что переключатель на приборе находится в положении "OFF" и подключите его к розетке, защищенной выключателем (MCB) или предохранителями. **НИКОГДА не используйте тройники и переходники.**
5. Вытяните кабель питания на полную длину. Не позволяйте ему проходить через острые края или горячие поверхности.
6. Не разливайте масло на оборудовании. Следите чтобы кабель питания не находился под оборудованием.

Использование

Подготовка к использованию

Перед использованием соковыжималки впервые, обратитесь к разделу "очистка и обслуживание».

ПРИМЕЧАНИЕ

Каждый раз, когда вы используете соковыжималку, убедитесь в том, что нет никаких трещин в конусной насадке или сите.

1. Поместите емкость для сока на основание.
2. Убедитесь, что сито и носик очищены от мякоти или семян от последнего использования.
3. Вставьте сито в емкость на вал электродвигателя.

Автоматика

4. Поместите насадку из нержавеющей стали в контейнер и на валу электродвигателя. Убедитесь, что конус на валу находится в максимально низком положении.
5. Убедитесь, что конус и крышка крепятся плотно к ручке.
6. Поместите фиксатор в контейнер.

Полуавтоматика

4. Выберите нужный размер поликарбонатной насадки. Используйте большую насадку для грейпфрутов и апельсинов или небольшую для лимонов и лаймов. Убедитесь, что конус на валу находится в максимально низком положении.
5. Поместите брызговик на верхней части контейнера.
6. Подключите соковыжималку в розетку.

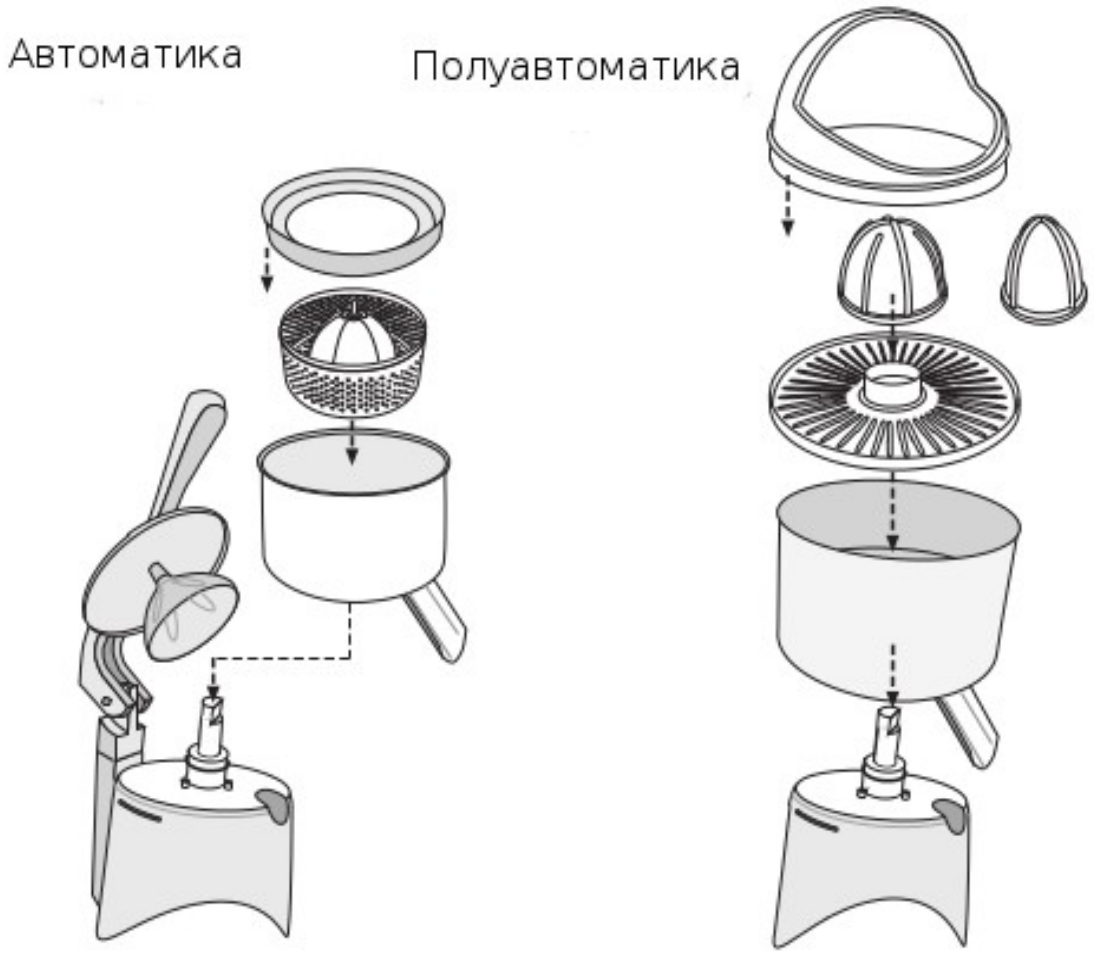

Как делать сок?

Убедитесь что все фрукты комнатной температуры.

1. Подготовьте все фрукты заранее, разрезав их напополам. Это сделает процесс приготовления сока быстрее.
2. Поместите сосуд под носик, чтобы собрать сок.
3. Переведите кнопку питания в положение ВКЛ. В полуавтоматической модели конус начнет вращаться.
4. Выжимайте сок следующим образом:

Автоматика

- Поместите цитрусовую половинку по центру конуса и опускайте крышку до тех пор пока она не окажется в тесном контакте с фруктом.
- Аккуратно давите на крышку рычагом. Двигатель запускается автоматически.
- Выжимайте плоды, пока весь сок не будет собран, затем поднимите крышку и удалите плоды. Повторите процедуру.

Полуавтоматика

Примечание: При размещении фруктов на конусе, убедитесь, что ваша рука касается только фруктов и не касается конуса.

- Поместите фруктовые половинки на конусе по центру и аккуратно нажимайте.
- Выжимайте плод пока весь сок не будет собран. Затем снимите плод и повторите процесс с остальными фруктовыми половинками.

ВАЖНО:

Количество и качество (кусочки кожуры) сока зависят от переменных факторов, таких как температура, свежесть и тип фруктов. Эти переменные могут привести к разным показателям качества и количества сока, которые не зависят от технических особенностей соковыжималки.

5. Когда все фруктовые половинки выжаты - переведите переключатель питания в положение ВЫКЛ.

Чистка и техническое обслуживание

Частичная чистка

Поддерживая прибор в чистоте и в рабочем состоянии вы можете улучшить качество сока и гарантировать длительный срок службы для самого устройства. Соковыжималка должна очищаться между операциями. Не позволяйте соку засыхать на деталях соковыжымалки. Чтобы почистить соковыжималку частично сделайте следующее:

1. Отключите соковыжималку.
2. Удалите всю мякоть и семена из конуса, фиксатора (в автоматической модели), сита и контейнера.

В автоматической модели можете читстить сито с помощью нейлоновой щетки. Поставьте его под проточной водой и используйте щетку для чистки внутренней части сита (см. рис. ниже).

3. Протрите все детали чистой влажной тканью.

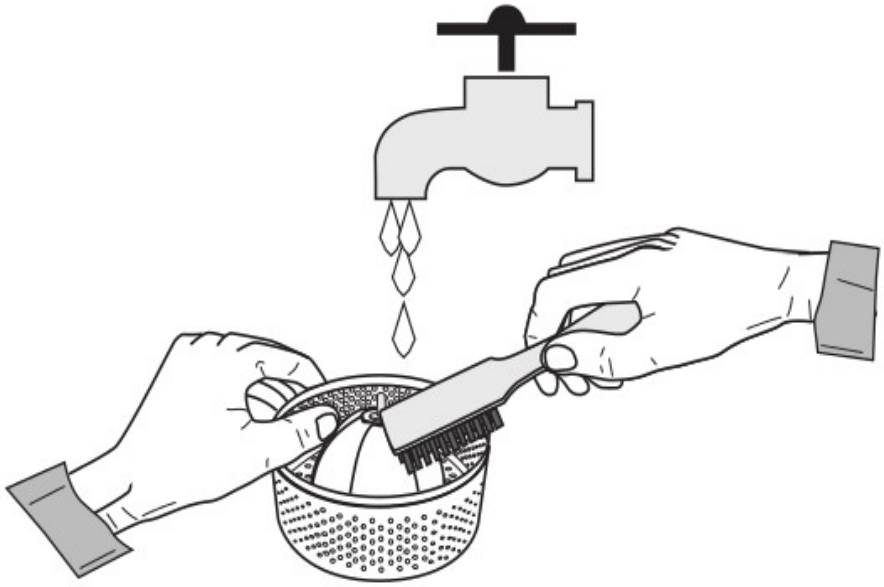

Полная чистка

1. Отключите соковыжималку.
2. Снимите следующее:

Автоматическая модель

– Снимите конус и крышку, открутив конус. Снимите фиксатор, сито и контейнер.

Полуавтоматическая модель

– Снимите крышку, конус, сито и контейнер.

3. Удалите всю мякоть и семена со снятых деталей.
4. Все снятые детали можно мыть в посудомоечной машине или мыть вручную, используя теплую воду и жидкое моющее средство.
5. Протрите корпус, вал двигателя и крышку (полуавтоматическая модель) чистой мягкой губкой и не абразивным средством.
6. Протрите сухой губкой.

<u>Никогда не помещайте корпус под проточной водой и не погружайте в воду.</u>

7. Соберите соковыжималку в обратном порядке.

Не используйте абразивные чистящие средства или щетки для чистки.

Никогда не используйте отбеливатель или чистящие средств на основе хлора.

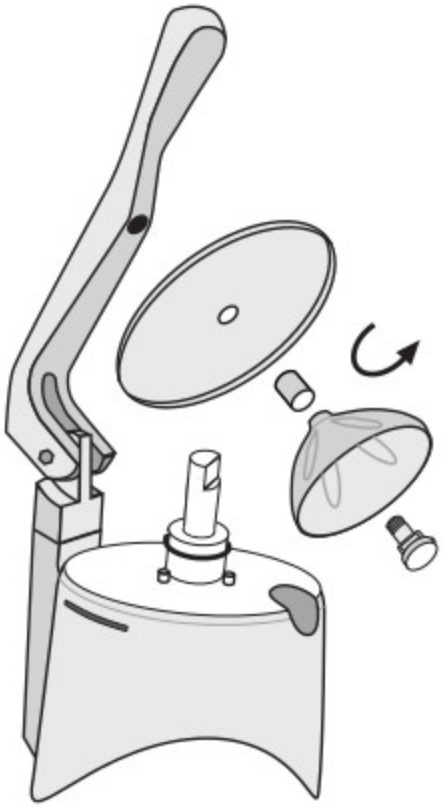

Устранение неполадок

В случае неисправности прибора или если вы подозреваете, что произошла поломка после падения - сразу отключите прибор.

Если вы не находите решение проблемы в таблице ниже, обратитесь в авторизованный сервисный центр.

Только квалифицированные специалисты могут ремонтировать прибор.

Производитель не несет ответственности за ущерб, который произошел во время ремонта, выполняющегося несанкционированным персоналом. В этих случаях гарантия не распространяется.

Проблема	Решение
Оборудование не включается	Убедитесь, что оно подключено к сети. Убедитесь, что переключатель на приборе включен. Если проблема возникает после длительного интенсивного использования двигатель может быть заблокирован! Подождите не менее 20 минут и попробуйте снова. Время ожидания может быть уменьшено, поставив прибор в прохладном месте.
Сок не течет через носик.	Сито или носик забиты семенами или мякотью.
Соковыжималка не выжимает фрукты.	Убедитесь в том, достаточно давления на фрукты. Убедитесь, что конус на валу находится в максимально низком положении.
У сока горький привкус или в соке есть частички кожуры.	Убедитесь в том, избыточное давление не применяется к фруктов во время работы.

УТИЛИЗАЦИЯ

Правильная утилизация данного устройства (Утилизация электрического и электронного оборудования)

(Применяется в странах ЕС и других странах с отдельной системой сбора)

Этот продукт был изготовлен из высококачественных деталей и материалов, которые могут быть использованы повторно.

Поэтому не выбрасывайте изделие вместе с бытовым мусором в конце срока службы. Сдайте его в пункт для дальнейшей утилизации. Об этом свидетельствует символ, указанный выше.

Пожалуйста, свяжитесь с вашим местным органом власти для получения информации о точное местоположении пункта сбора.

ГАРАНТИЯ

Этот продукт был изготовлен по самым высоким стандартам качества.

Пожалуйста, сохраните любую квитанцию, которая подтвердит вашу покупку. В течение гарантийного срока, этот продукт может быть либо отремонтирован либо заменен на заводе-изготовителе по усмотрению без каких-либо дополнительных затрат. Если продукт нуждается в обслуживании или ремонте в течение гарантийного срока, обратитесь к продавцу для получения рекомендаций. Продукт должен быть отправлен на ремонт в оригинальной упаковке или в другой подходящей упаковке.

Гарантия не распространяется в случае пренебрежения вышеперечисленными правилами, в случае неправильного использования или несанкционированного ремонта.

Гарантия не распространяется на детали, подверженные износу, вызванному обычным пользованием, например: конус, сито и т.п. Данная гарантия не распространяется на повреждения, вызванные форс-мажорными обстоятельствами или несчастными случаями.

Гарантия ограничивается стоимостью ремонта или замены изделия или его дефектных частей, или суммой, эквивалентной цене, заплаченной за его покупку. Эта гарантия является дополнением к инструкции и не влияет на Ваши законные права. Производитель не несет ответственности и гарантия аннулируется, в случае несоблюдения данной инструкции и технических стандартов безопасности в стране, где используется прибор.

Производитель оставляет за собой право вносить любые изменения в оборудование без предупреждений.